"PROGRESS" MCHJ

I S H C H I L O Y I H A

Surxondaryo viloyati Denov tumani Tibbiyot birlashmasiga qarashli ko'p tarmoqli markaziy poliklinika binosini qurish (500qatnovli)

KITOB №2

ALBOM №9

АС, ЭО - Тепловой пункт

Denov sh.-2026y.

"PROGRESS" MCHJ

I S H C H I L O Y I H A

Surxondaryo viloyati Denov tumani Tibbiyot birlashmasiga qarashli ko'p tarmoqli markaziy poliklinika binosini qurish (500qatnovli)

KITOB №2
ALBOM №9

АЛЬБОМ №1 ГП - Генеральный план
АЛЬБОМ №2 АР - Архитектурное решения
АЛЬБОМ №3 КЖ - Конструкции железобетонные
АЛЬБОМ №4 ТХ - Технологическая часть
АЛЬБОМ №5 ОВ, ТС, ТМ - Отопления, вентиляция, теплоснабжения и тепломеханическая часть
АЛЬБОМ №6 НВК, ВК - Водопровод и канализация
АЛЬБОМ №7 ЭС, ЭО, СС, ВН - Электроснабжения, электрооборудования, Связь и сигнализация, видеонаблюдения
АЛЬБОМ №8 СП - Солнечный панел
АЛЬБОМ №9 НБШК - Ногиронлиги бор шахслар учун кўрсатмалар
АЛЬБОМ №10 АС, ЭО - Тепловой пункт

Direktor: Juraev.A

Denov sh.-2026y.

СОСТАВ ПРОЕКТА

1. КНИГА № 1. ПОЯСНИТЕЛЬНАЯ ЗАПИСКА

2. КНИГИ № 2. АЛЬБОМ №1 ГП - Генеральный план
АЛЬБОМ №2 АР - Архитектурное решения
АЛЬБОМ №3 КЖ - Конструкции железобетонные
АЛЬБОМ №4 ТХ - Технологическая часть
АЛЬБОМ №5 ОВ, ТС, ТМ - Отопления, вентиляция, теплоснабжения и тепломеханическая часть
АЛЬБОМ №6 НВК, ВК - Водопровод и канализация
АЛЬБОМ №7 ЭС, ЭО, СС, ВН - Электроснабжения, электрооборудования, Связь и сигнализация, видеонаблюдения
АЛЬБОМ №8 СП - Солнечный панел
АЛЬБОМ №9 НБШ - Ногиронлиги бор шахслар учун кўрсатмалар
АЛЬБОМ №10 АС, ЭО - Тепловой пункт

3. КНИГА № 3. СМЕТНАЯ ДОКУМЕНТАЦИЯ

4.КНИГА № 4. ПРОЕКТ ОРГАНИЗАЦИИ СТРОИТЕЛЬСТВА

Взам. инв. №
Подпись и дата
Инв. № подл.

Ведомость рабочих чертежей основного комплекта зданий и сооружений

Лист	Наименование	Примечание
1	Общие данные (начало)	ПЗ-1
2	Общие данные (окончание)	ПЗ-2
3	Фасад в осях. "А" и "Б". Спецификация к схемам раскладки панелей стен по осям "А-Б"	АС-1
4	Фасад в осях. "1" и "2". Спецификация к схемам раскладки панелей стен по осям "1-2".Разрез 1-1	АС-2
5	План стен.Экспликация помещений.Спецификация заполнения проемов	АС-3
6	План траншеи и фундаментов и подпорных стен	АС-4
7	План фундаментов	АС-5
8	Развертка стен по осям "А" и "Б". Спецификация к схемам раскладки панелей стен по осям "А-Б"	АС-6
9	Развертка стен по осям "1" и "2". Спецификация к схемам раскладки панелей стен по осям "1-2".	АС-7
10	Крепление оконных и дверных проемов.Вертикальный и горизонтальный разрез.	АС-8
11	План расположение металлических элементов.План кровли.Разрез 1-1	АС-9
12	Схема расположений панелей покрытия	АС-10
13	Общий указания	АС-11
14	Фасонный Элемент дверных блока	АС-12
15	Фасонный Элемент оконных блока	АС-13
16	Фасонный Элемент цоколя	АС-14
17	Фасонный Элемент кровлях	АС-15
18	Фасонный Элемент кровлях	АС-16

Ведомость ссылочных материалов

Обозначение	Наименование	Примечание
КМК 2.08.02-96	Общественные здания и сооружен.	
РСТ Уз 729-98	Двери деревянные внутреннние для жилых и общественных зданий.	
КМК 2.09.10-96	Кровля.	
КМК 2.01.03-96	Строитель. в сейсмичес. районах.	
Сборник часть 1	Сборник противопожар. норм и правил строительного проектирования.	
Серия.2.244-1 В.4,5.	Детали полов общественных зданий.	
Серия 1.141.1-28с.В3; УТР 46.1-95. В1.	Панели перекрытий ж.б. многопустотный для здания кирпичними стенами и сейс.7,8 и 9 баллов.	
Серия 2.140-5с. В1.	Узлы перекрытий жилых и общественных зданий,возводимых в районах сейсмичностью 7, 8 и 9 баллов.	

Согласовано

Взам. инв. №

Подпись и дата

Инв. № подл.

Строительство Surxondaryo viloyati Denov tumani Tibbiyot birlashmasiga qarashli ko'p tarmoqli markaziy poliklinika binosini qurish. (500 qatnovli) Qozonxona va Chiller va ularni boshqaruv binosi
с размером в плане 5,0х7,0 м.
из сэндвич панель.

Архитектурные решения

Пристройка Surxondaryo viloyati Denov tumani Tibbiyot birlashmasiga qarashli ko'p tarmoqli markaziy poliklinika binosini qurish. (500 qatnovli) Qozonxona va Chiller va ularni boshqaruv binosi с размером в плане 5,0х7,0 м из сэндвич панель из базальтовые одноэтажного без подвалом прямоугольной формы с высотой помешение от пола до потолка 3,0 метра.

Конструктивные решения.

Фундаменты - монолитные бетонные под стойками и мон. ленточных из В 12,5

Каркас запроектирован в легких металлических конструкциях

В поперечном направлении здание представляет собой с жестким сопряжением стойки с фундаментами и жестким соединением ферми покрытия с стойками.

- в продольном направлении - жестким диском,системой связей по фермым покрытия и стойки.

Колонны каркаса, стойки фахверка, подстропильные из сварных труба профила толщ.80х80х4 мм.

Связи по стойками - из труба профиля, сварных труб.

Стеновое ограждение - из стеновой сэндвич-панелей утеплением минераловатными плитами на основе базальтового волокна ɣ=111÷130кг/м3, толщиной 100мм λ=0,055Вт/м*С
Оконные блоки - Пластиковые со стеклопакетами по ГОСТ 11214-86 ТУ 7 104.

Дверные блоки- из пвх

Полы бетон

Покрытия кровли -односкадная из панель кровельная из базальтовые толщ.100 мм.

Оттмостка-бетонную по периметру здания шириной 900 мм.

Внутреннею отделку - ведомость отделки помещений.

Цоколь - Улучшенная штукатурка с последующей окраской

Расчет металлических конструкций выполнен в соответствии со СНиП 2.01.07-85 "Нагрузки и воздействия", СНиП II-23-81* "Стальные конструкции.Нормы проектирования"

Изм.	Кол.уч.	Лист	№ док.	Подпись	Дата
LBM.		Xujaqulov K.			
LBA.		Jo'raev Sh.			
Chizdi		Xurramov M			

ПЗ

Surxondaryo viloyati Denov tumani Tibbiyot birlashmasiga qarashli ko'p tarmoqli markaziy poliklinika binosini qurish. (500 qatnovli)

Issiqlik ta'minoti boshqaruv binosi
(Тепловой пункт)

Стадия	Лист	Листов
РП	1	2

Общие данные (начало)

"PROGRESS" MCHJ
2026 yil. Denov sh.

Антикоррозионная защита.

Антикоррозийный и грунтовочный составы, количество слоев в соответствии со степенью агрессивности среды определить после выбора огнезащитного состава.
Подготовку металлических поверхностей перед окраской производить в соответствии с ГОСТ 9.402-80.

Поверхности металлоконструкций не должны иметь заусенцев, острых кромок, сварочных брызг,прожегов, остатков флюса. Поверхности металлоконструкций должны иметь третью степень
очистки от окислов и первую степень обезжиривания по ГОСТ 9.402-80. Очистку поверхности от использованием абразивных кругов и шлифовальных шкурок

В монтажных стыках и узлах, а также в местах, где окраска повреждена, металлоконструкции
должны быть очищены, огрунтованы грунтовкой и защищеныот коррозии.

Качество лакокрасочного покрытия должно соответствовать V классу по ГОСТ 9.032-74.
Профилированный настил изготавливать из оцинкованного и окрашенного проката по ГОСТ 30246-94 с двусторонним одинаковым покрытием обеих сторон эмалью МЛ-1202 по грунтовке ЭП-0200.

При производстве работ руководствоваться требованиями СНиП 3.04.03-85 "Защита строительных конструкций и сооружений от коррозии", ГОСТ 12.3.005-75* "Работы окрасочные.

Общие требования безопасности", ГОСТ 12.3.016-87 "Антикоррозионные работыпри строительстве.Требования безопасности."

Инженерно-геологические условия участка.

Основанием для фундаментов служат - представлены гладкие и грязные камни гравийными отложениями из осадочных и метаморфических пород, от маловлажных до влажных, с песчаным заполнителем до 25%.
Грунты ИГЭ-1 развиты повсеместно в разрезе участка изысканий и залегают под слоем ИГЭ-1.
Вскрытая мощность элемента составляет 0,5-6,0 м.
Расчетная температура наружного воздуха - 8°С
Вес снегового покрова - 0,5 кПа
Скоростной напор ветра - 0,48 кПа
Плотность грунта- γ=1,95 т/м^3
Угол внутреннего трения - ф =36°

- Тип грунтовых условий по просадочности - I (первий).
- Сейсмичность района - 7 баллов.
- Категория грунтов по сейсмическим свойствам - III.
- Расчётная сейсмичность площадки строительства - 8 баллов.

Подземные воды в период изысканий (декабрь 2025 г) вскрыт на глубине 3,5 м, от поверхности земли.

Перед началом строительных работ необходимо освидетельствование и приемка котлована или траншеи с геологом.

Противопожарные мероприятие

Проект разработан в соответствии с ШНК2.01.02-04

"Пожарная безопасность зданий сооружений"

Здание II степени огнестойкости, оборудовано автоматической пожарной сигнализацией с системами автоматического извещения о возникновении пожара.

При прокладке кабелей и трубопроводов через ограждающие конструкции предусмотреть гильзы несгораемых материалов.

Зазор между гильзой и трубой не менее 15 мм заполнить несгораемым теплоизоляционным материалом.

Все конструкции окрашиваются после монтажа огнезащитным составом "ФЕНИКС"СТС

Для получения огнестойкости 0,75 часа толщина покрытия должна быть не менее 0,55 мм.

Требования к изготовлению и монтажу конструций.

- СНиП 3.03.01-87 "Несущие и ограждающие конструкции"
- ТКП45-5.04-41.2006
- технических условий организации, разрабатывающей проект производства работ
- правил устройства и безопасной эксплуатации грузоподъемных кранов,
- "Рекомендаций по применению самонарезающих винтов в легких ограждающих конструкциях, в том числе в условиях Крайнегго Севера.
- "Рекомендаций по расчету, проектированию, изготавлению, монтажу фланцевых соединенийстальных строительных конструкций.

Монтаж конструкций следует производить по утвержденному проекту производства монтажных работ.

Все монтажные крепления, прихватки, временные приспособления после окончания монтажа должны быть сняты, а места приварки зачищены.

Все замкнутые профили должны быть герметизированы путем постановки заглушек соединения элементов в замкнутое сечение и заварки прорезей сплошными швами,предотвращающими попадание воды внутрь этих элементов.

Технико-экономические показатели.

№ п/п	Наименование	Единица изм.	Итого
2	Строительный объем	м^3	129.6
3	Общая площадь застройки	м^2	38.7
4	Количество этажей	этаж	1

Согласовано

Взам. инв. №

Подпись и дата

Инв. № подл.

Изм.	Кол.уч.	Лист	№ док.	Подпись	Дата
LBM.		Xujaqulov K.			
LBA.		Jo'raev Sh.			
Chizdi		Xurramov M			

ПЗ

Surxondaryo viloyati Denov tumani Tibbiyot birlashmasiga qarashli ko'p tarmoqli markaziy poliklinika binosini qurish. (500 qatnovli)

Issiqlik ta'minoti boshqaruv binosi (Тепловой пункт)

Стадия	Лист	Листов
РП	2	2

Общие данные (окончание)

"PROGRESS" MCHJ 2026 yil. Denov sh.

Фасад по оси "1"

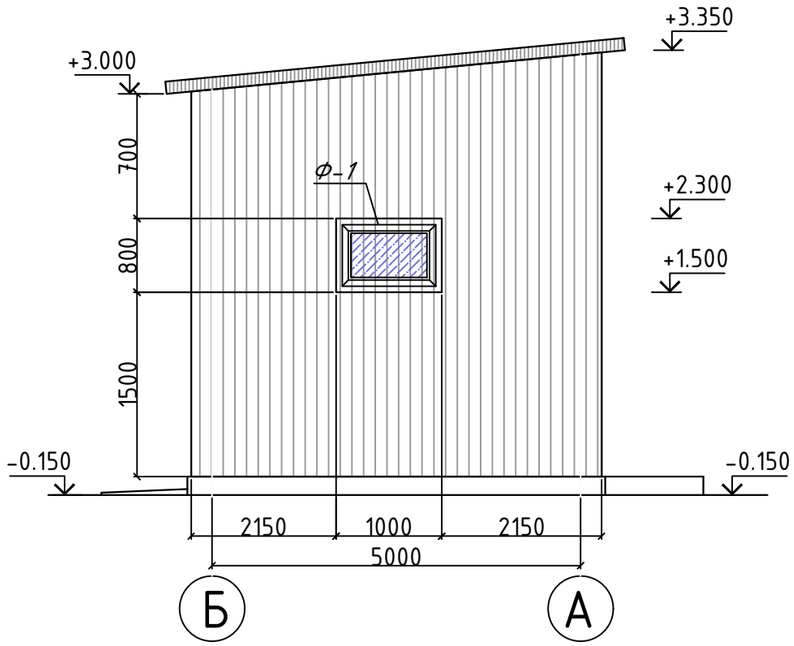

Фасад по оси "2"

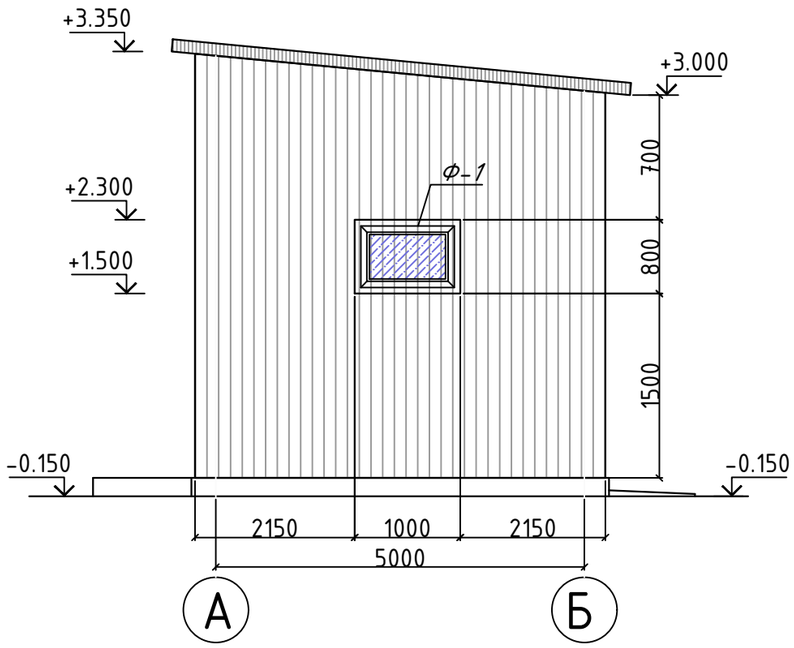

ЛЖ- лежни из листовой стали толщиной 2мм обрамляются по периметру низа стен из сендвич панелей - 25.20м.
ОВ - обрамление из листовой стали толщиной 3мм, по верху стен из сендвич панелей - 12.70м.
Об - обрамление проемов из листовой стали толщиной 2мм стен оконных 3.60м х 4.0 шт - 14.40м, дверного 5.8м

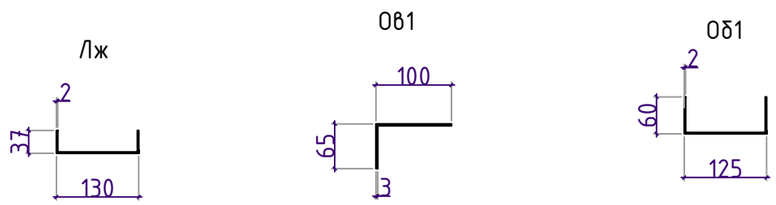

Спецификация крепления стен					
Марка	Обознач	Наименование	кол-во	вес , кг	Всего
Лж		Сталь листовая 200х2мм п.м.	25.20	3,14	79.13
Ов1		Сталь листовая 160х3мм п.м.	12.70	3,82	48.51
Об1		Сталь листовая 240х2мм п.м.	14.40	3,77	54.29
Св1		см лист АС_____			

Наружная отделка

Наименование	Вид отделки	Обём
Стены	Стеновой "Сэндвич" панелей	75.00 $м^2$
Кровли	Кровли из "Сэндвич" панелей	46.00 $м^2$
Цоколь	Пенополистирол "Изодекор" толщ. 30мм - Облицовка цоколя металоплекс толщ.16мм с оцинкованная профилл	3.78 $м^2$

Изм.	Кол.уч.	Лист	№ док.	Подпись	Дата
LBM.		Xujaqulov K.J.			
LBA.		Jo'raev Sh.			
Chizdi		Xurramov M			

АС

Surxondaryo viloyati Denov tumani Tibbiyot birlashmasiga qarashli ko'p tarmoqli markaziy poliklinika binosini qurish. (500 qatnovli)

Issiqlik ta'minoti boshqaruv binosi
(Тепловой пункт)

Стадия	Лист	Листов
РП	1	17

Фасад в осях. "А" и "Б".
Спецификация к схемам раскладки панелей стен по осям "А-Б"

"PROGRESS" MCHJ
2026 yil. Denov sh.

Согласовано

Взам. инв. №

Подпись и дата

Инв. № подл.

Фасад по оси "А"

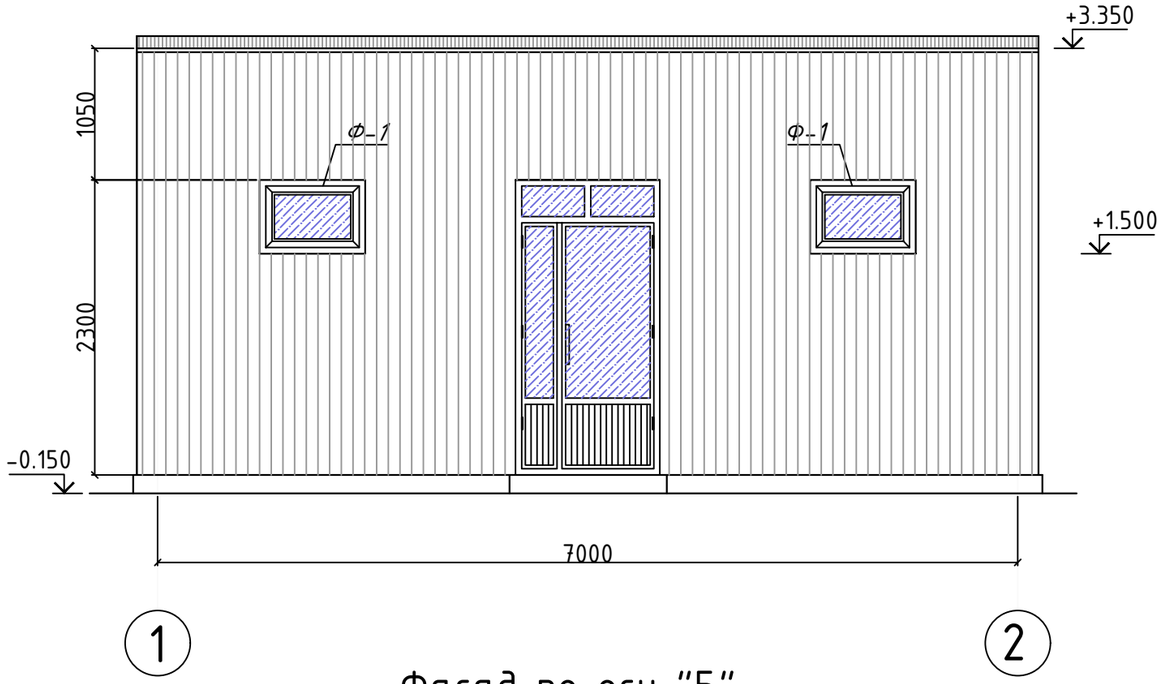

Разрез 1-1

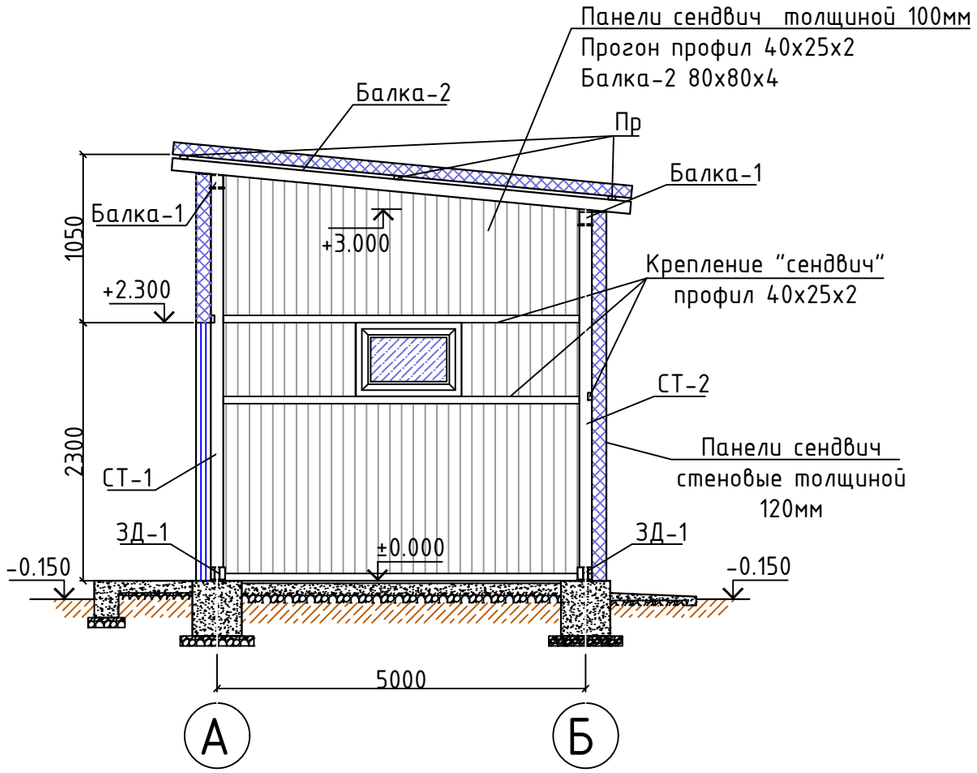

Фасад по оси "Б"

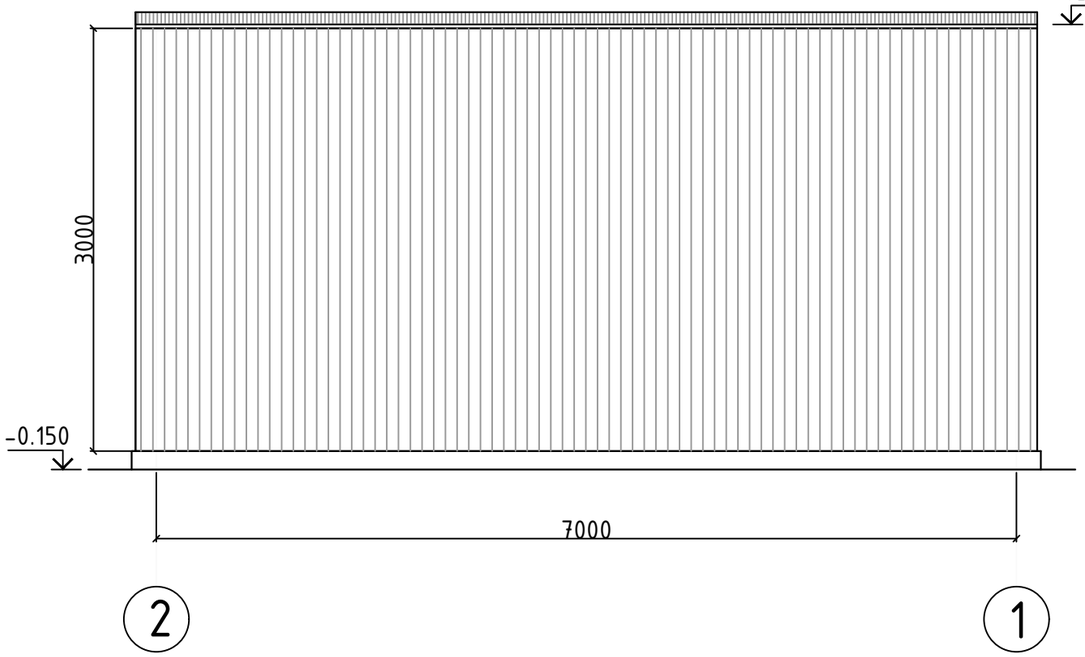

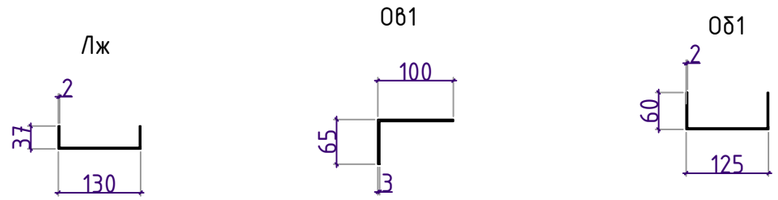

						АС		
Изм.	Кол.уч.	Лист	№ док.	Подпись	Дата	Surxondaryo viloyati Denov tumani Tibbiyot birlashmasiga qarashli ko'p tarmoqli markaziy poliklinika binosini qurish. (500 qatnovli)		
LBM.	Xujaqulov K.J.					Issiqlik ta'minoti boshqaruv binosi (Тепловой пункт)	Стадия	Лист	Листов
LBA.	Jo'raev Sh.						РП	2	17
Chizdi	Xurramov M					Фасад в осях. "1" и "2". Спецификация к схемам раскладки панелей стен по осям "1-2".Разрез 1-1	"PROGRESS" MCHJ 2026 yil. Denov sh.		

Согласовано

Взам. инв. №

Подпись и дата

Инв. № подл.

План стен.

Узель отмостки.

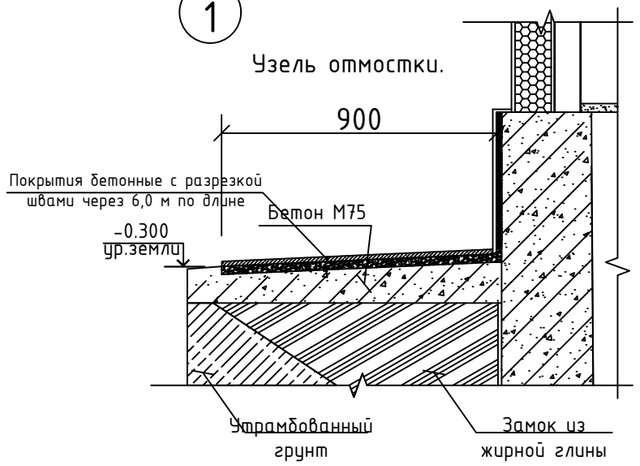

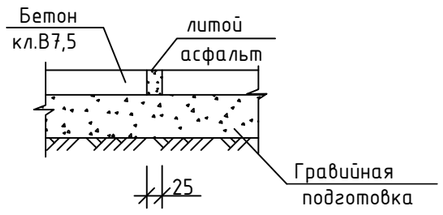

S ж/б отмостки = 25.00 м²

Экспликация помещений			
№ помещ	Наименование помещений	Площадь	шт
1	Қозонхона ва чиллер бошқарув хонаси	31.49	

Окно ОК-1
(Однокамерные стеклопакеты с внутренним стеклом из твердого селективного покрытия из ПВХ профиля, открывание внутрь)
ГОСТ 11214-86 ТУ 7 104 с форточкой

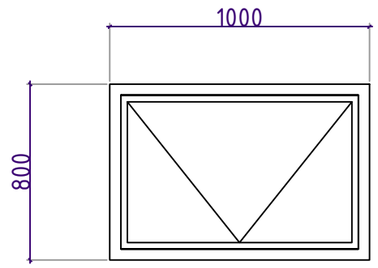

Дверь Д-1
(Однокамерные стеклопакеты с внутренним стеклом из твердого селективного покрытия из алюминиевого профиля. без порог (белые)

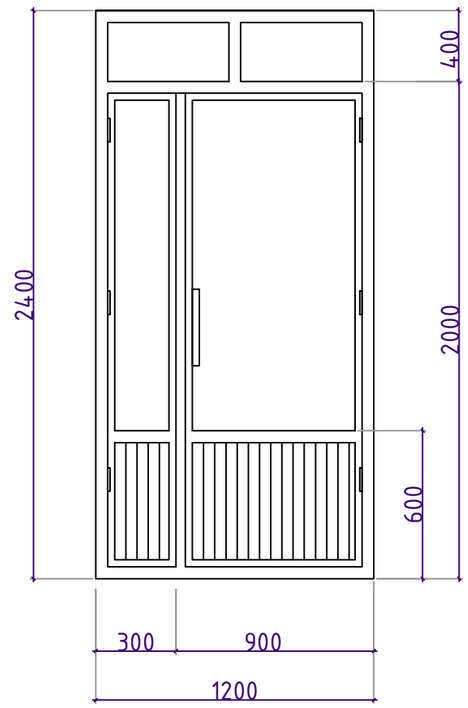

Спецификация заполнения проемов								
Марка	Обознач	Наименование	Размеры		кол-во	площ	примеч.
01		Окна из ПВХ профиля 1.0х0.8h	1.00	0.80	4	0.80	3.20
Д1		Двери из ПВХ профиля Д01,2х2.4h	1.20	2.40	1	2.88	2.88

- Размер оконного блока типа Ок-1 – 1.20 х 0.80 м;
- Алюминиевого оконные и дверные блоки индивидуального изготовления.
- Витражи из со однокамерные стеклопакеты с внутренним стеклом из твердого селективного покрытия из алюминиевого профиля,индивидуального изготовления,с открывающимися створками) ГОСТ 11214-86 ТУ 7 104 индивидуального изготовления.
- Производитель должен предоставить сертификат качества продукции.

Согласовано

Взам. инв. №

Подпись и дата

Инв. № подл.

Изм.	Кол.уч.	Лист	№ док.	Подпись	Дата
LBM.		Xujaqulov K.J.			
LBA.		Jo'raev Sh.			
Chizdi		Xurramov M			

АС

Surxondaryo viloyati Denov tumani Tibbiyot birlashmasiga qarashli ko'p tarmoqli markaziy poliklinika binosini qurish. (500 qatnovli)

Issiqlik ta'minoti boshqaruv binosi
(Тепловой пункт)

Стадия	Лист	Листов
РП	3	17

План стен.Экспликация помещений.Спецификация заполнения проемов

"PROGRESS" MCHJ
2026 yil. Denov sh.

Схема расположения траншей под фундаменты

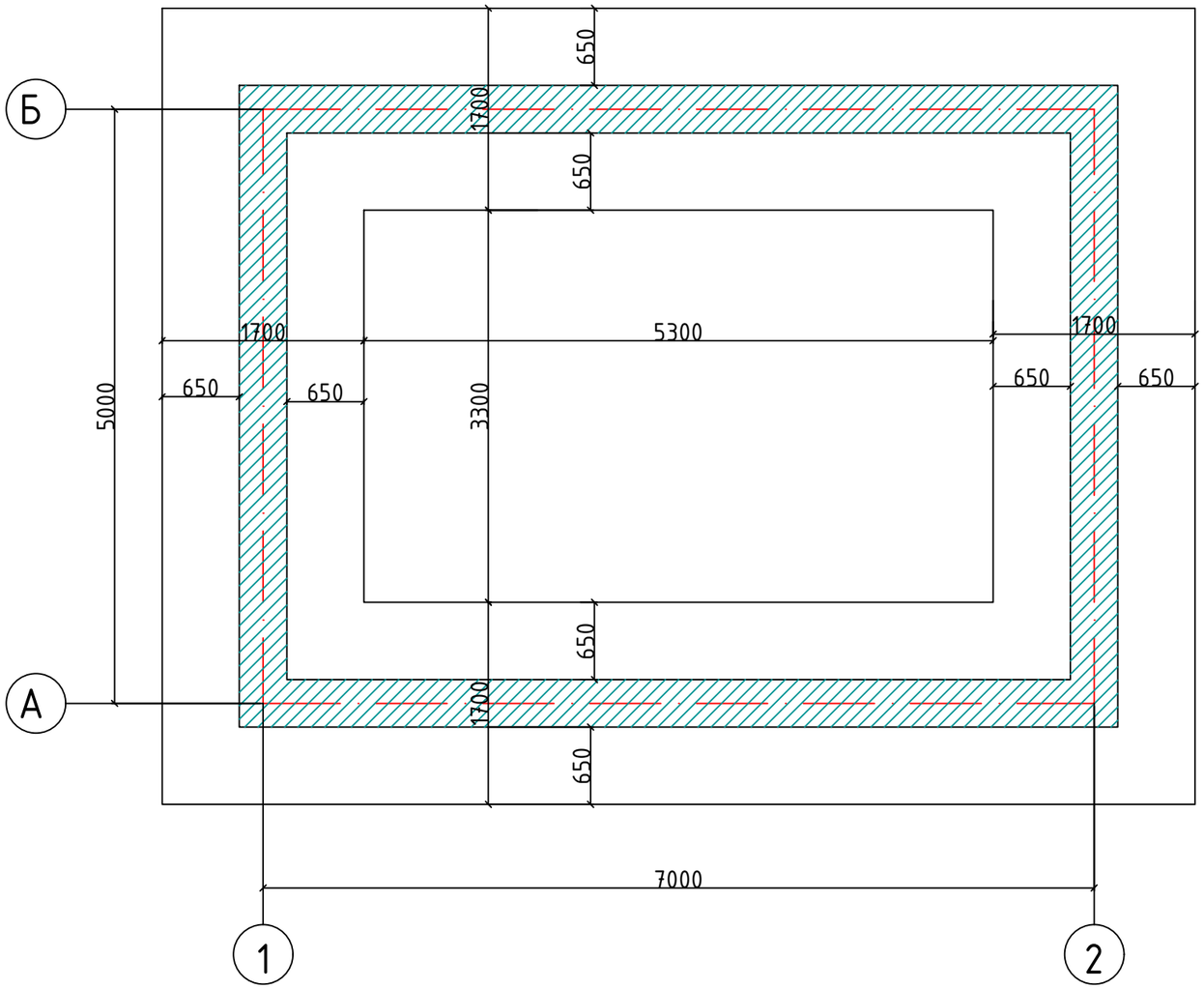

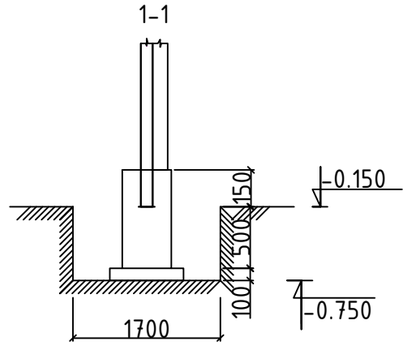

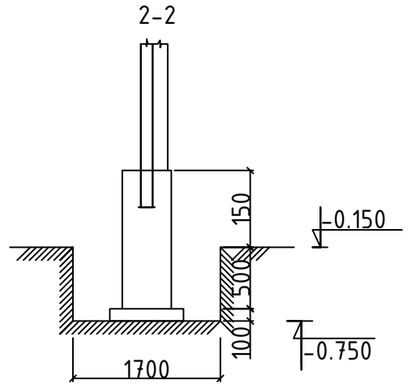

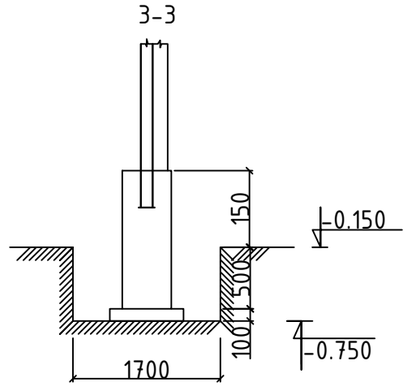

Ведомость объемов земляных масс

Поз.	Наименование	Единица измерения	Кол.
1	2	3	4
	300 мм усувчи катлам олиб ташланиши ва кайта траншеядан чиккан тупрок билан тулдирилиши керак	$м^3$	46,5
	Разработка грунта в котловане экскаваторами объёмом до 0,65-1,0 $м^3$ (группа грунтов II)	$м^3$	3,0
	Засыпка грунта в траншей с перемещением грунта до 10 м	$м^3$	23,4
	Засыпка грунта вручную (0.05)		15,6
	Подсыпка грунта под полы		4,8
	Уплотнение грунта пневмотрамбовками		43,8
	Перевозка грунта до 5 км (группа грунтов II) (из лишнего грунта)		6,0

Изм.	Кол.уч.	Лист	№ док.	Подпись	Дата
LBM.		Xujaqulov K.J.			
LBA.		Jo'raev Sh.			
Chizdi		Xurramov M			

АС

Surxondaryo viloyati Denov tumani Tibbiyot birlashmasiga qarashli ko'p tarmoqli markaziy poliklinika binosini qurish. (500 qatnovli)

Issiqlik ta'minoti boshqaruv binosi
(Тепловой пункт)

Стадия	Лист	Листов
РП	4	17

Схема расположения траншей под фундаменты

"PROGRESS" MCHJ
2026 yil. Denov sh.

Согласовано

Взам. инв. №

Подпись и дата

Инв. № подл.

План фундаментов

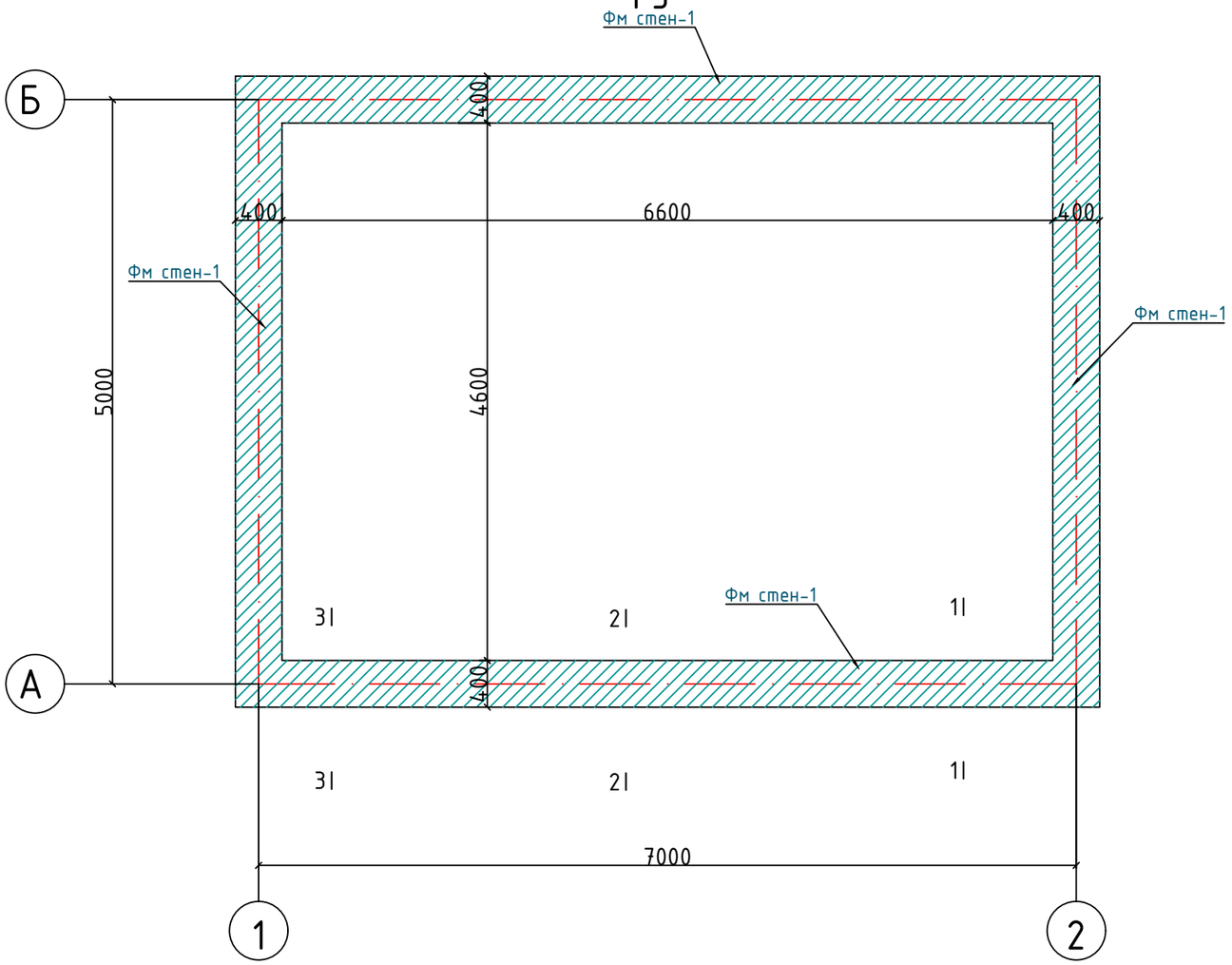

1-1

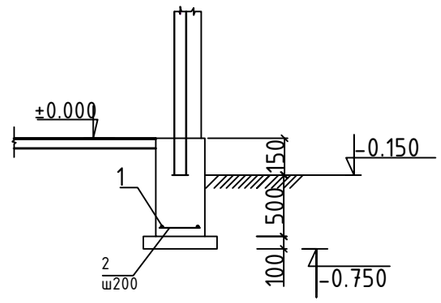

2-2

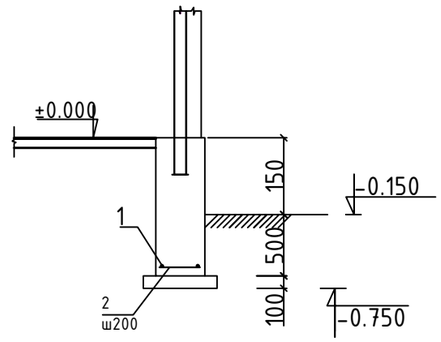

3-3

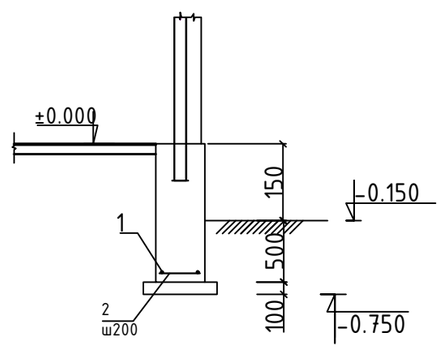

Зд-1		Закладная деталь	4		
1		-200x200x5	1	1.58	1.58 кг

Закладная деталь
Зд-1

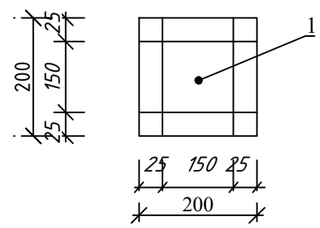

Примечание

1. За отм. 0.000 принята отметка чистого пола, что соответствует абсолютной отм.
2. Под подошвой фундаментов, выполнить бетонного подготовка из бетона класса В3,5 толщиной 10см.
3. Горизонтальная гидроизоляция из рулонных материалов типа "Изол" один слой на сухо над бетонных подготовки.
4. Боковые поверхности фундаментов, соприкасающиеся с грунтом, обмазать горячим битумом за 2 раза.
5. Спецификация расхода материалов на фундаменты см. на листе АС-.
6. Обратную засыпку пазух фундаментов производить послойно глинистым грунтом оптимальной влажности с доведением до ɣ=1.60т/м3.

Спецификация фундаментов

Марка	Обозначение	Наименование	кол-во	Масса, ед. кг	
		Фундаментная стен			
Фмс-1		Фундаментна стен Бетон кл.В7,5 м3	24.0 м.	0.20 $м^3$	4.80 $м^3$
		Армосетка С1 п.м.	24.00		41.4480
1		Арматура Ф10А1 L= п.м.	1	0,617	14.81
2		Арматура Ф10А1 L= 360мм.	5	0,2220	26.64
	Бетонная подготовка	Бетон кл. В3,5	$м^3$		1.20
	Горизонтальное гидроизоляция	Гидроизол из рулонных мат.	$м^2$		9.60
	Вертикальное гидроизоляция	Боковые поверхности фундаментов обмазать горячим битумом за 2 раза.	$м^2$		27.60

Изм.	Кол.уч.	Лист	№ док.	Подпись	Дата		
						Surxondaryo viloyati Denov tumani Tibbiyot birlashmasiga qarashli ko'p tarmoqli markaziy poliklinika binosini qurish. (500 qatnovli)	АС
LBM.		Xujaqulov K.J.				Issiqlik ta'minoti boshqaruv binosi (Тепловой пункт)	Стадия: РП; Лист: 5; Листов: 17
LBA.		Jo'raev Sh.					
Chizdi		Xurramov M				План фундаментов	"PROGRESS" MCHJ 2026 yil. Denov sh.

Согласовано

Взам. инв. №

Подпись и дата

Инв. № подл.

Развертка стен по оси "А"

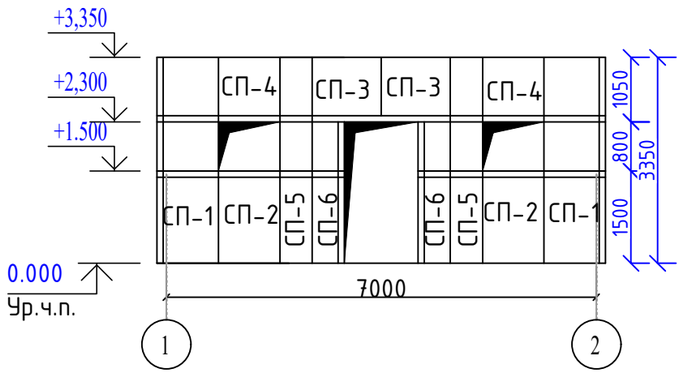

Развертка стен по оси "Б"

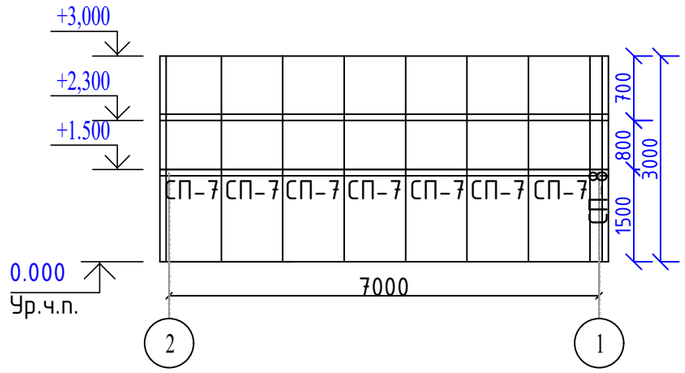

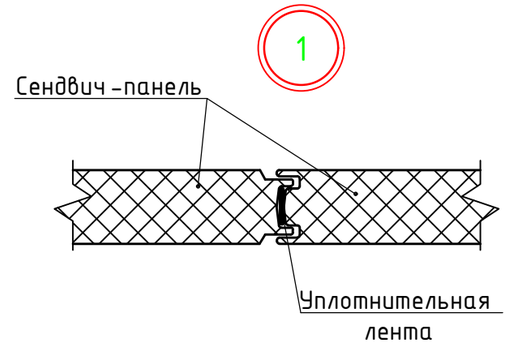

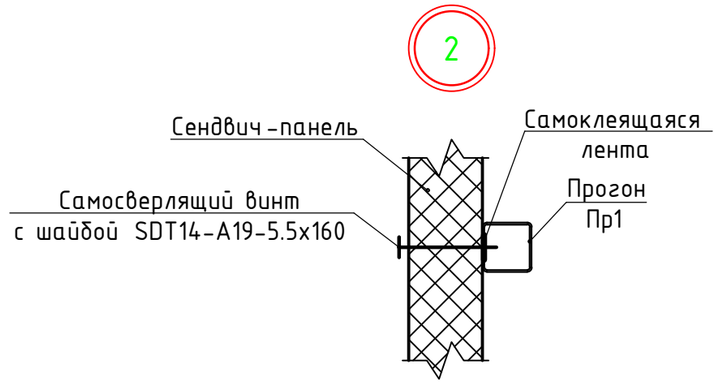

Спецификация к схемам раскладки панелей стен по осям "А,Б"

Марка поз.	Обозначение	Наименование	Кол. шт.	Вес ед. кг	Примечание
СП-1	УзРСТ 731-96	ПТСп 3350. 1000. 100. -0.5	2		6,700 м²
СП-2		ПТСп 1500 . 1000. 100. -0.5	2		3,000 м²
СП-3		ПТСп 1050 . 1125. 100. -0.5	2		2,37 м²
СП-4		ПТСп 1050 . 1000. 100. -0.5	2		2,10 м²
СП-5	УзРСТ 731-96	ПТСп 3350 . 525. 100. -0.5	2		3,52 м²
СП-6	УзРСТ 731-96	ПТСп 2300 . 350. 100. -0.5	2		1,61 м²
СП-7	УзРСТ 731-96	ПТСп 3000 . 1000. 100. -0.5	7		21,00 м²
СП-8	УзРСТ 731-96	ПТСп 3000 . 300. 100. -0.5	1		0,90 м²

1. Узлы крепления стеновых панелей типа ПТСМСК .1000.80-С(ОЦ)0.6 разработаны в соответствии с решениями , принятыми в Технической информации ТИ -084-08(09) " Панели металлические трехслойные с утеплителем из минеральной ваты на базальтовой основе"
2. Данный лист смотреть совместно с л . АС-
3. Спецификацию к схеме расположения стеновых панелей смотреть на листе АС размер уточнить по месту

Согласовано

Взам. инв. №

Подпись и дата

Инв. № подл.

Изм.	Кол.уч.	Лист	№ док.	Подпись	Дата
LBM.		Xujaqulov K.J.			
LBA.		Jo'raev Sh.			
Chizdi		Xurramov M			

АС

Surxondaryo viloyati Denov tumani Tibbiyot birlashmasiga qarashli ko'p tarmoqli markaziy poliklinika binosini qurish. (500 qatnovli)

Issiqlik ta'minoti boshqaruv binosi
(Тепловой пункт)

Стадия	Лист	Листов
РП	6	17

Развертка стен по осям "А" и "Б". Спецификация к схемам раскладки панелей стен по осям "А-Б"

"PROGRESS" MCHJ
2026 yil. Denov sh.

Развертка стен по оси "1"

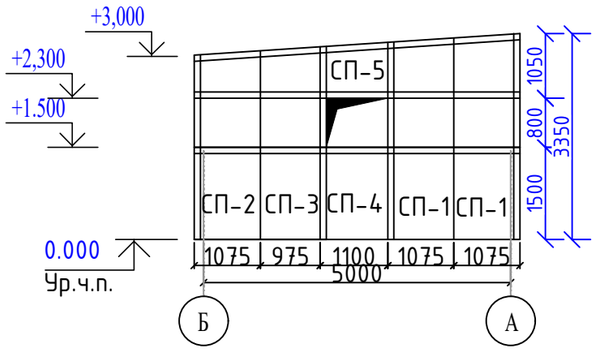

Развертка стен по оси "2"

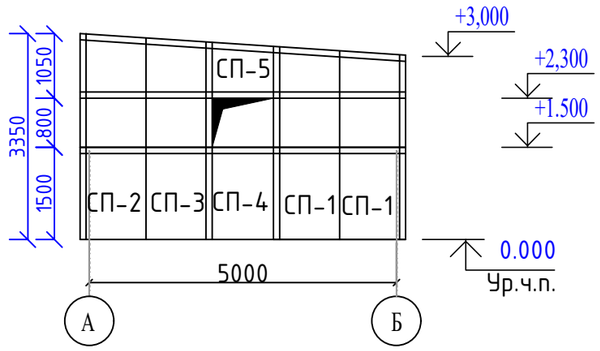

1

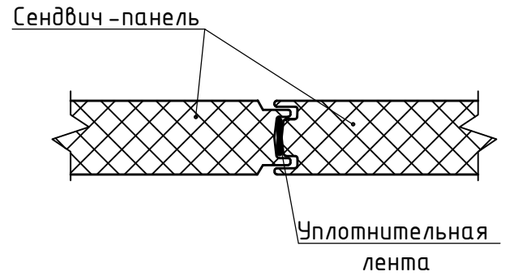

2

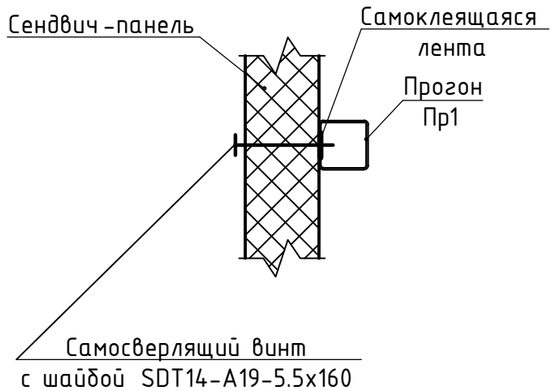

Спецификация к схемам раскладки панелей стен по осы "1"-"2"

Марка поз.	Обозначение	Наименование	Кол. шт.	Вес ед. кг	Примечание
СП-1	УзРСТ 731-96	ПТСп 3350. 1075. 100. -0.5	4		14,405 $м^2$
СП-2		ПТСп 3000. 1075. 100. -0.5	2		6,45 $м^2$
СП-3		ПТСп 3000 . 975. 100. -0.5	2		5,85 $м^2$
СП-4		ПТСп 1500 . 1100. 100. -0.5	2		3,30 $м^2$
СП-5		ПТСп 1050 . 1100. 100. -0.5	2		2,31 $м^2$

1. Узлы крепления стеновых панелей типа ПТСМСК .1000.80-С(ОЦ)0.6 разработаны в соответствии с решениями , принятыми в Технической информации ТИ -084-08(09) " Панели металлические трехслойные с утеплителем из минеральной ваты на базальтовой основе"
2. Данный лист смотреть совместно с л . АС-
3. Спецификацию к схеме расположения стеновых панелей смотреть на листе АС размер уточнить по месту

-4. * -

Согласовано

Взам. инв. №

Подпись и дата

Инв. № подл.

Изм.	Кол.уч.	Лист	№ док.	Подпись	Дата
LBM.		Xujaqulov K.J.			
LBA.		Jo'raev Sh.			
Chizdi		Xurramov M			

АС

Surxondaryo viloyati Denov tumani Tibbiyot birlashmasiga qarashli ko'p tarmoqli markaziy poliklinika binosini qurish. (500 qatnovli)

Issiqlik ta'minoti boshqaruv binosi
(Тепловой пункт)

Стадия	Лист	Листов
РП	7	17

Развертка стен по осям "1" и "2".
Спецификация к схемам раскладки панелей стен по осям "1-2".

"PROGRESS" MCHJ
2026 yil. Denov sh.

Крепление оконных и дверных проемов
Вертикальный и горизонтальный разрез
(Обрамление проема ФЭУ4хАх3000 t= 2,0 мм)

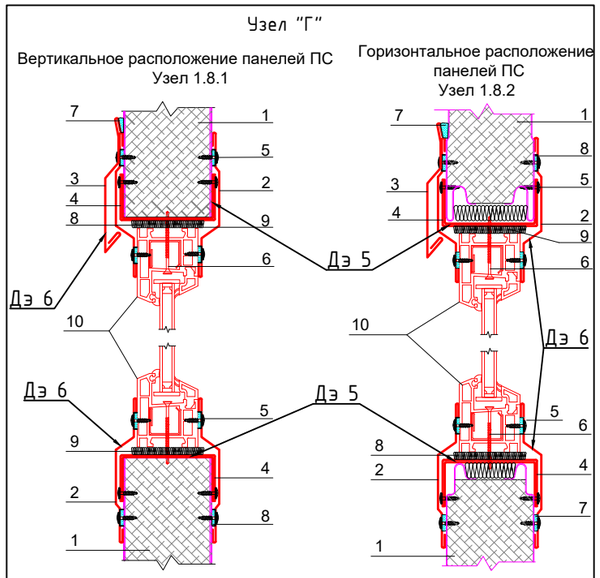

1. Панель трехслойная металлическая ПС
2. Оконное обрамление ФЭ16хАх3000,t= 0,5 мм
3. Отлив оконный ФЭ17хАх3000,t= 0,5 мм,
4. Обрамление проема ФЭУ4хАх3000 t= 2,0 мм
5. Саморез Ф4,2х16 с прессшайбой,шаг 300мм
6. Саморез 4,2х76,шаг 500мм
7. Герметик для наружных работ
8. Самоклеящаяся уплотнительная лента
9. Минеральная вата
10. Оконный блок

Примыкание панели к цоколю.
Вертикальный монтаж.
(Обшивка из фасонные изделия)

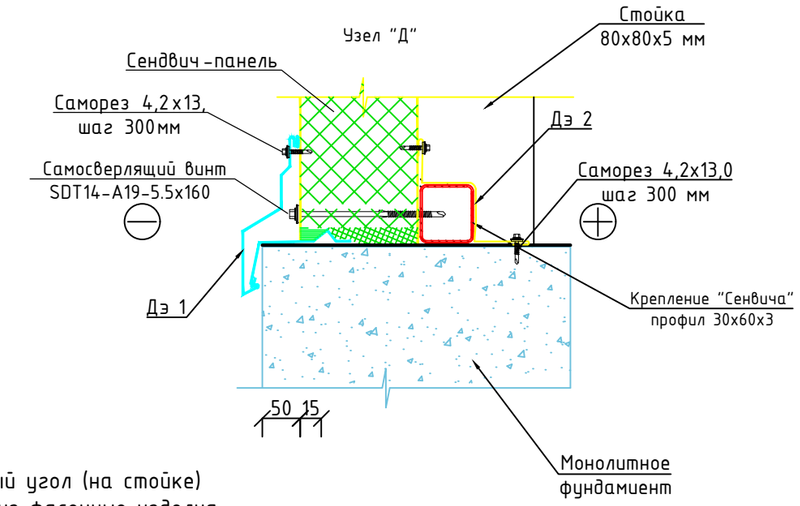

Наружный угол (на стойке)
Обшивка из фасонные изделия

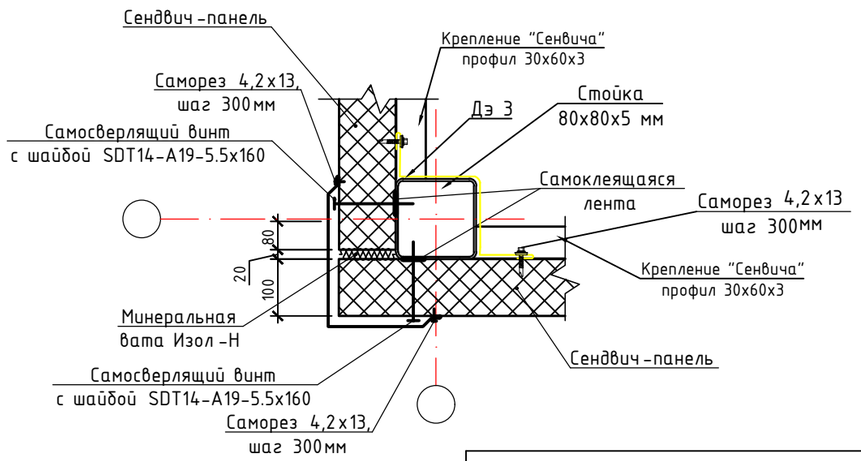

Проход через стеновую панель труб
Вертикальное расположение панелей ПС

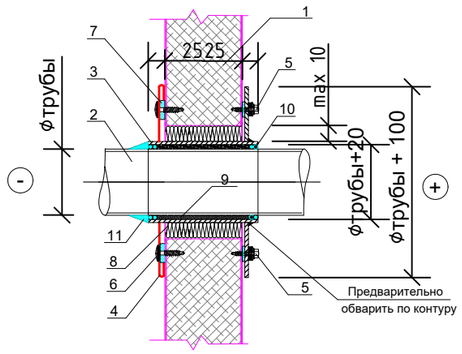

1. Панель трехслойная металлическая ПС
2. Труба
3. Футляр с фланцем
4. Нащельник
5. Саморез Ф4,8х28 с шайбой, шаг 50мм по контуру
6. Саморез Ф4,2х16 с прессшайбой, шаг 50мм по контуру
7. Герметик для наружных работ
8. Минеральная вата
9. Набивка из промасленной пакли
10. Асбестовый шнур
11. Полимерная отверждаемая мастика

Спецификация панелей стен по сенвич панели

Марка поз.	Обозначение	Наименование	Кол. шт.	Вес ед. кг	Примечание
ПС 1	Наружное стен	ПТСб. 100. - 0.5 сэндвич панели толщина 100 мм с заполнением базальтовые теплопроводности			260.55 $м^2$
ПС 2	Внутренное стен	ПТСб. 100. - 0.5 сэндвич панели толщина 100 мм с заполнением базальтовые плотностью теплопроводности			344.1 $м^2$
		Общая количество			604.65 $м^2$
1	ГОСТ 8645-68	Трубы стальные прямоугольные для крепление "Сенвича"30х60х2			299.7 п.м.

Изм.	Кол.уч.	Лист	№ док.	Подпись	Дата
LBM.		Xujaqulov K.J.			
LBA.		Jo'raev Sh.			
Chizdi		Xurramov M			

АС

Surxondaryo viloyati Denov tumani Tibbiyot birlashmasiga qarashli ko'p tarmoqli markaziy poliklinika binosini qurish. (500 qatnovli)

Issiqlik ta'minoti boshqaruv binosi
(Тепловой пункт)

Стадия	Лист	Листов
РП	8	17

Крепление оконных и дверных проемов
Вертикальный и горизонтальный разрез.

"PROGRESS" MCHJ
2026 yil. Denov sh.

Согласовано

Взам. инв. №

Подпись и дата

Инв. № подл.

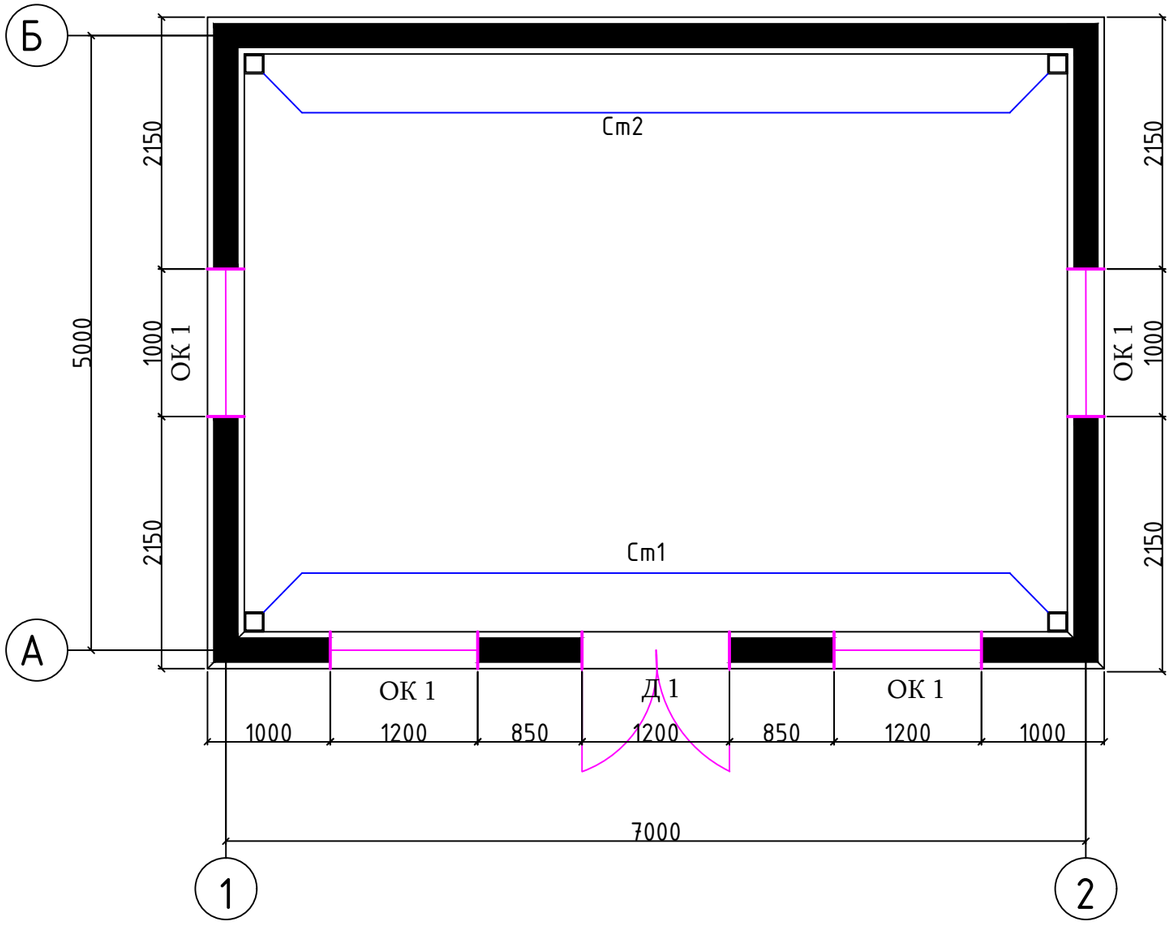

1. Данный лист читать совместно с разделом Ар
2. Сварку элементов производить электродами Э42А по ГОСТ 9467-85.
3. Толщина сварного шва - не менее толщины свариваемых элементов.
4. Металлоконструкции разработаны на стадии КМ, производство работ выполнять после разработки чертежей марки КМД.
5. Все металлоконструкции окрасить эмалью Пф-115 ГОСТ 6465-76 по грунтовке Гф-020 ГОСТ 18186-79* за 2 раза.
6. Кровельное покрытие из сандвич панелей по стальным прогонам устраивается с закреплением на прогонах самонарезающими болтами по ОСТ 34-13-016-77 (или винтами по ТУ 36.25.12-13-88 с уплотняющими шайбами по ТУ 36-2624-84). Профнастил - Н57-750-0,7 - 23.1м2 (201 кг)(без нахлест).
7. При выполнении всех технологических операций нельзя допускать повреждений поверхности настила. Места повреждений должны быть восстановлены при помощи распылителя.

Спецификация

Марка	Обознач	Наименование	кол-во	вес , кг	Всего
Cm1	ГОСТ8639-82	Профиль 80х4 L=3350мм.	2	31,978	63.96
Cm2	ГОСТ8639-82	Профиль 80х4 L=3000мм.	2	28,637	57.27
СВ1	ГОСТ8639-82	Профиль 40х1,7 L= п.м.	48	2,01	96.48
Б1	ГОСТ8639-82	Профиль 80х80х2 L= п.м.	45,6	3,59	163.70
					260.18

Согласовано

Взам. инв. №

Подпись и дата

Инв. № подл.

Изм.	Кол.уч.	Лист	№ док.	Подпись	Дата
LBM.		Xujaqulov K.J.			
LBA.		Jo'raev Sh.			
Chizdi		Xurramov M			

АС

Surxondaryo viloyati Denov tumani Tibbiyot birlashmasiga qarashli ko'p tarmoqli markaziy poliklinika binosini qurish. (500 qatnovli)

Issiqlik ta'minoti boshqaruv binosi (Тепловой пункт)

Стадия	Лист	Листов
РП	9	17

Схема расположения стоек и связей.

"PROGRESS" MCHJ 2026 yil. Denov sh.

План расположение металлических элементов

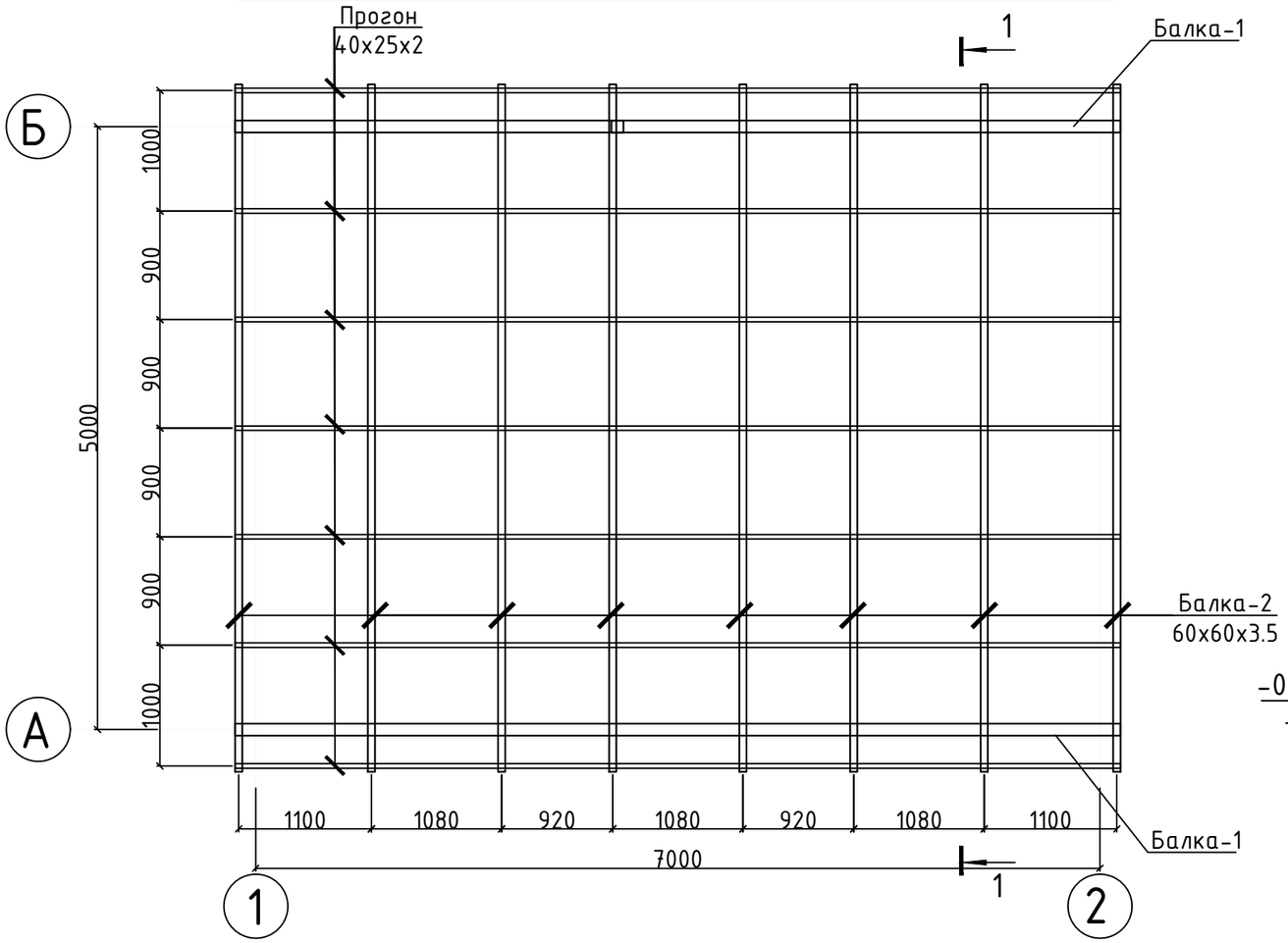

Разрез 1-1

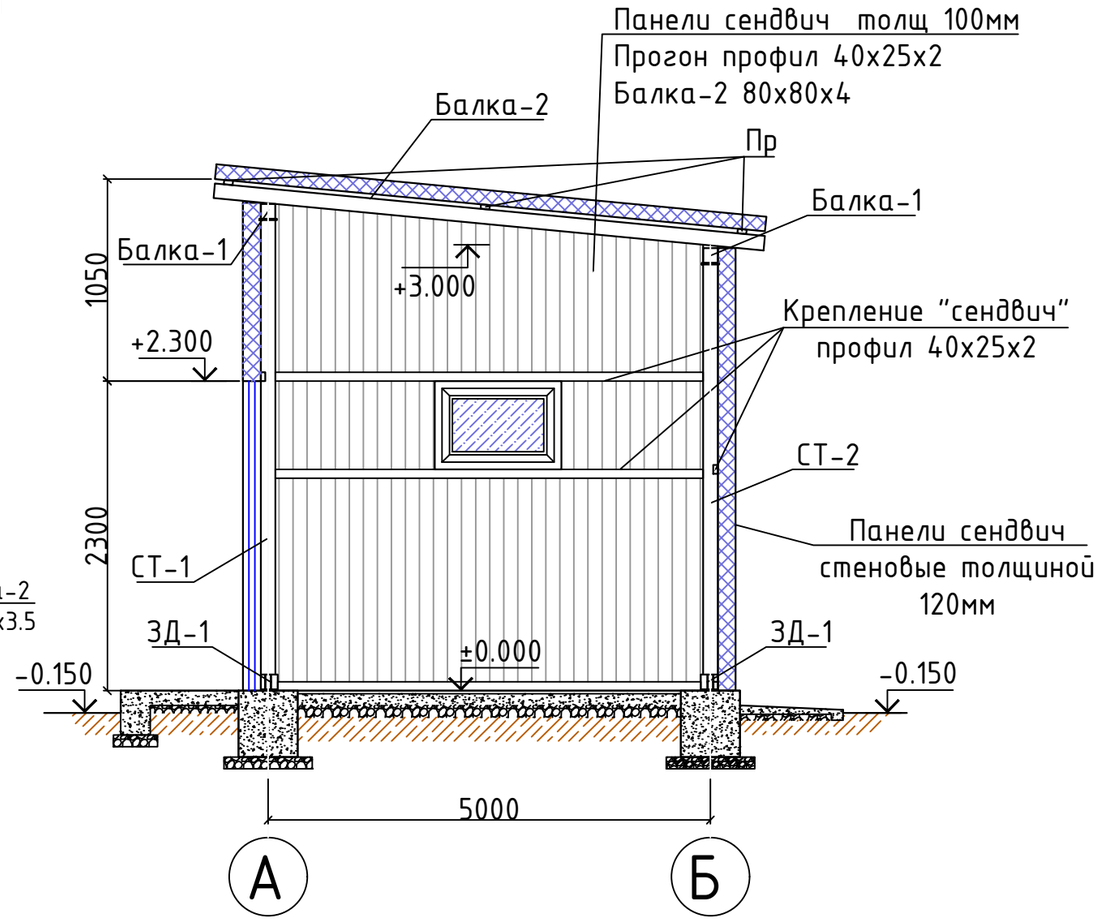

Примечание:

1. Всех готовые детали должны быть покрыты одним слоем цинковой эпоксидной краской перед основной покраской.
2. После установки любые повреждение должны быть очищены от грязи и масла и повторно грунтовать цинковой эпоксидной краской.
3. После грунтовки поверности должны быть очищены от грязи и масла, покрасить двумя слоями серебристо-серой водонепроницаимой краской.
4. Шаг прогонов и длина свеса кровельной панели в карнизе определяется расчетом в каждом конкретном проекте.
5. Данный лист смотреть совместно с листами АС -.
6 Материал конструкций сталь С245 по ГОСТ 27772-88. Весь металлопрокат должен иметь гарантию свариваемости.
7. Изготовление конструкций производить в соответствии с требованиями ГОСТ 23118-99, СП 53-101-98.
8. Обеспечить герметичность замкнутых профилей.
9. Монтажную сварку осуществлять электродами типа Э42.

						АС			
						Surxondaryo viloyati Denov tumani Tibbiyot birlashmasiga qarashli ko'p tarmoqli markaziy poliklinika binosini qurish. (500 qatnovli)			
Изм.	Кол.уч.	Лист	№ док.	Подпись	Дата				
LBM.		Xujaqulov K.J.				Issiqlik ta'minoti boshqaruv binosi (Тепловой пункт)	Стадия	Лист	Листов
LBA.		Jo'raev Sh.					РП	10	17
Chizdi		Xurramov M				План расположение металлическых элементов.План кровли.Разрез 1-1	"PROGRESS" MCHJ 2026 yil. Denov sh.		

Согласовано

Взам. инв. №

Подпись и дата

Инв. № подл.

План кровли

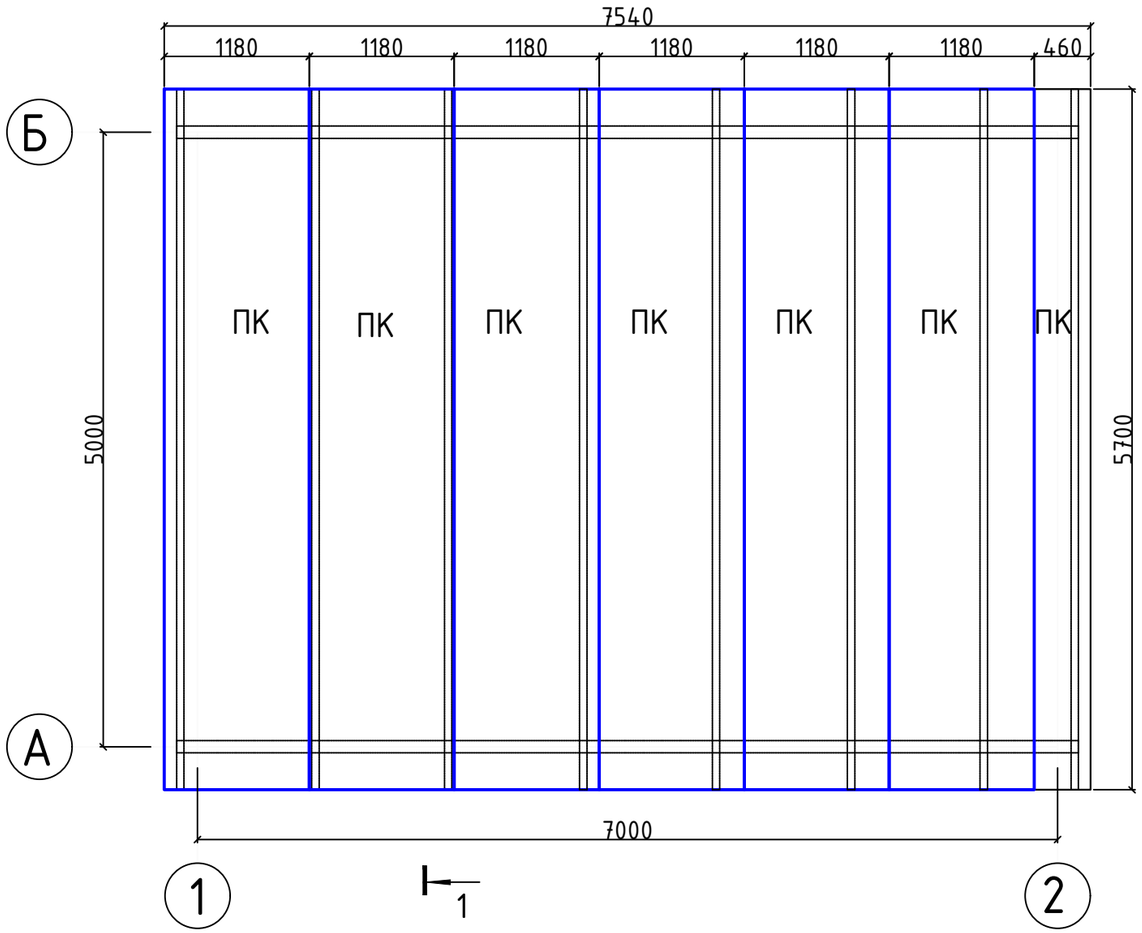

Спецификация панелей покрытия

Марка поз.	Обозначение	Наименование	Кол. шт.	Вес ед. кг	Примечание
ПС 1	УзРСТ 731-96	ПТСб 100. -0.5 0.5 сэндвич панели толщина 100 мм с заполнением базальтовые теплопроводности			46,00 м²
		Колено	2		2 шт.
		Подвесные желоба			7,00 м.п.
		Водосточная труба из оцинкованной стали толщ.0,5мм	2	3.5	7,00 м.п.

Примечание:

1. Всех готовые детали должны быть покрыты одним слоем цинковой эпоксидной краской перед основной покраской.
2. После установки любые повреждение должны быть очищены от грязи и масла и повторно грунтовать цинковой эпоксидной краской.
3. После грунтовки поверности должны быть очищены от грязи и масла, покрасить двумя слоями серебристо-серой водонепроницаимой краской.
4. Шаг прогонов и длина свеса кровельной панели в карнизе определяется расчетом в каждом конкретном проекте.
5. Данный лист смотреть совместно с листами АС -.
6 Материал конструкций сталь С245 по ГОСТ 27772-88. Весь металлопрокат должен иметь гарантию свариваемости.
7. Изготовление конструкций производить в соответствии с требованиями ГОСТ 23118-99, СП 53-101-98.
8. Обеспечить герметичность замкнутых профилей.
9. Монтажную сварку осуществлять электродами типа Э42.

Согласовано

Взам. инв. №

Подпись и дата

Инв. № подл.

Изм.	Кол.уч.	Лист	№ док.	Подпись	Дата
LBM.		Xujaqulov K.J.			
LBA.		Jo'raev Sh.			
Chizdi		Xurramov M			

АС

Surxondaryo viloyati Denov tumani Tibbiyot birlashmasiga qarashli ko'p tarmoqli markaziy poliklinika binosini qurish. (500 qatnovli)

Issiqlik ta'minoti boshqaruv binosi (Тепловой пункт)

Стадия	Лист	Листов
РП	11	17

Схема расположений панелей покрытия.

"PROGRESS" MCHJ 2026 yil. Denov sh.

Evro va klassik devor sendvich panellar uchun
tugunlar diagrammasi.
Sendvich panellarni vertikal o'rnatish.

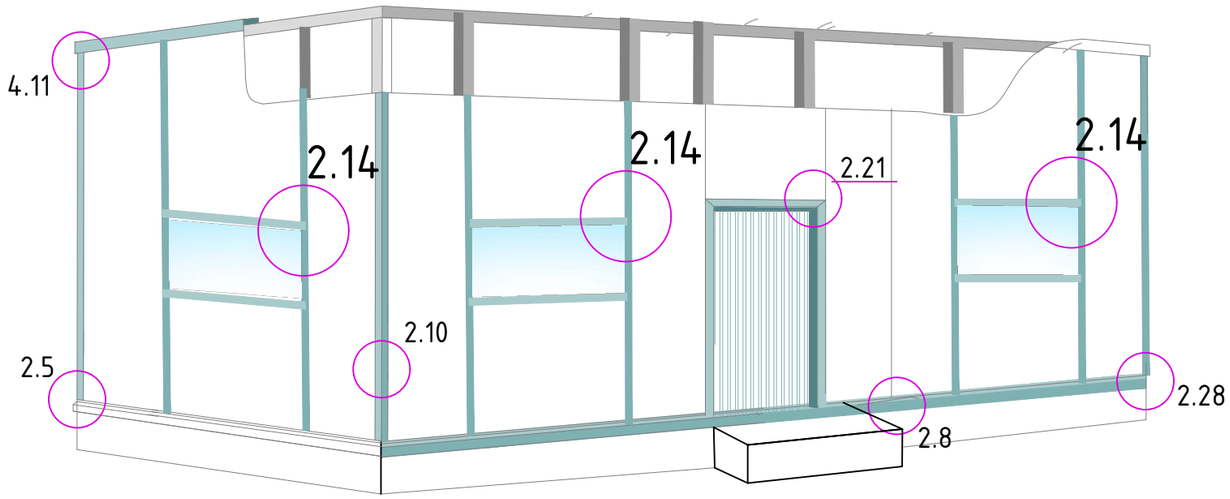

2.8 Sendvich-panellarning plintusga yaqinlashishi E varianti.
2.14 Deraza blokini hoshiyalash A varianti.
2.28 Tashqi burchak bo'ylab sendvich panellarni ulash.
2.21 Eshik blokini hoshiyalash B varianti.
2.30 Sendvich panellarni shpalga mahkamlash.
4.11 Jelobni mahkamlash.

EURO va CLASSIC sendvich panellarini yetkazib berish to'plami shuningdek quyidagilarni o'z ichiga olishi mumkin: o'z-o'zidan yopishtiruvchi lenta, tashqi ishlar uchun plomba moddalari (panellararo tikuvlarni, deraza va eshik konstruksiyalarini muhrlash). , yog'och yoki beton, o'z-o'zidan tebranish vintlari yoki o'z-o'zidan tebranish vintlari yordamida, ular sendvich panellar bilan to'liq ta'minlanishi va RAL, RR, NCS kataloglari bo'yicha panellarga (yoki armaturalarga) mos ravishda bo'yalgan yoki rangli qopqoqlarga ega bo'lishi mumkin.

Согласовано

Взам. инв. №

Подпись и дата

Инв. № подл.

						AC			
						Surxondaryo viloyati Denov tumani Tibbiyot birlashmasiga qarashli ko'p tarmoqli markaziy poliklinika binosini qurish. (500 qatnovli)			
Изм.	Кол.уч.	Лист	№ док.	Подпись	Дата				
						Issiqlik ta'minoti boshqaruv binosi (Тепловой пункт)	Стадия	Лист	Листов
LBM.		Xujaqulov K.J.					РП	12	17
LBA.		Jo'raev Sh.							
Chizdi		Xurramov M				Общий указания	"PROGRESS" MCHJ 2026 yil. Denov sh.		

Д-1

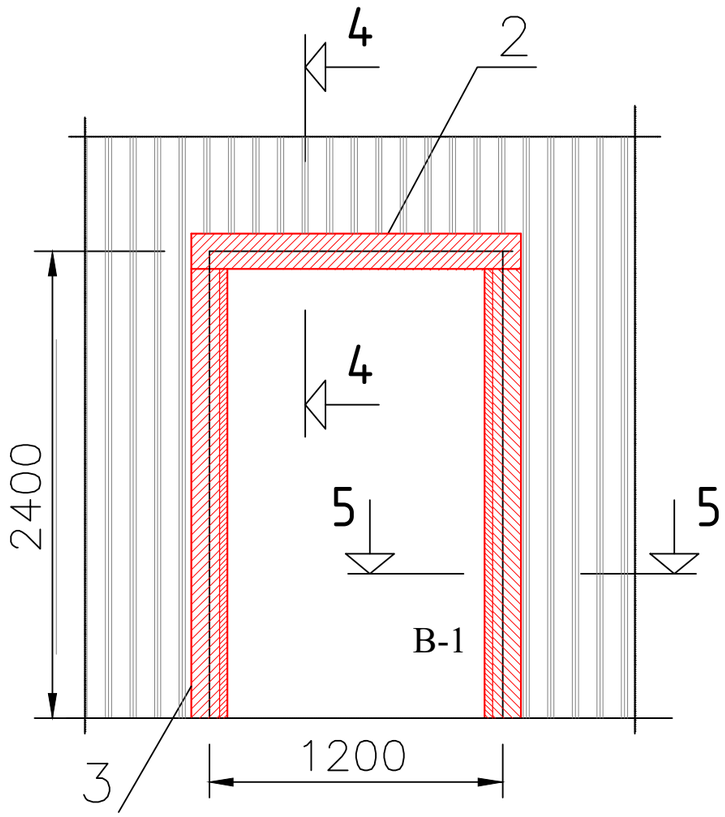

4-4

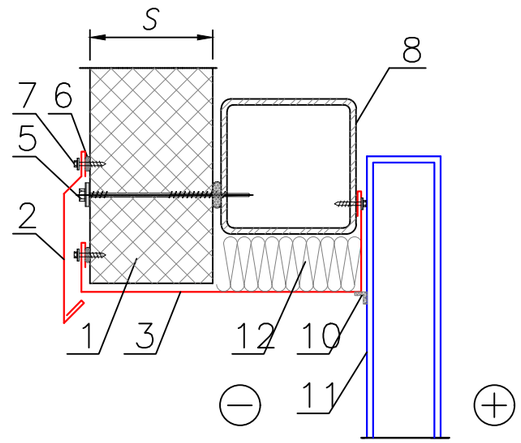

5-5

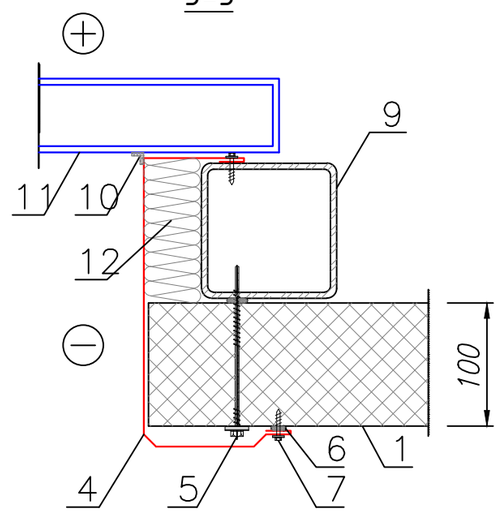

ФЭ–В1 = Фасонный Элемент –В1

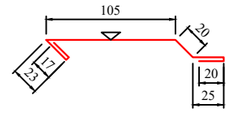

Длина детали 1200 мм
Толщина материала 0,5 мм
Развертка 210 мм
Масса 1,22 кг
Общи: Масса 1,22 кг

ФЭ–В2 = Фасонный Элемент –В2

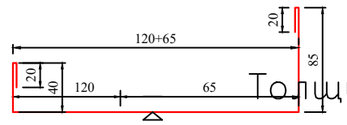

Длина детали 900 мм
Толщина материала 0,5 мм
Развертка 1.93 мм
Общи: Масса 2,100 кг

ФЭ–В3 = Фасонный Элемент –В3

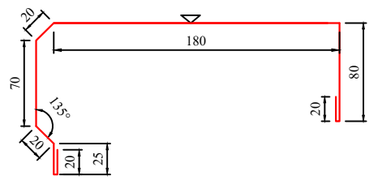

Длина детали 2300 мм
Толщина материала 0,5 мм
Развертка 500 мм
Общи: Масса 4,90 кг

1. Стеновая сэндвич–панель
2. Фасонный Элемент ФЭ–В1*
3. Фасонный Элемент ФЭ–В2*
4. Фасонный Элемент ФЭ–В3*
5. Самосверлящий шуруп
6. Герметик для наружных работ
7. Самосверлящий шуруп (или заклепка)
8. Стальной ригель (стальная труба)50x50x5x2100x2шт
9. Стальная стойка (стальная труба)
10. Уплотнительная лента
11. Полотно ворот
12. Утеплитель (минераловатная плита в полиэтиленовой пленке или пенополистирол М 25)

Согласовано

Взам. инв. №

Подпись и дата

Инв. № подл.

Изм.	Кол.уч.	Лист	№ док.	Подпись	Дата
LBM.		Xujaqulov K.J.			
LBA.		Jo'raev Sh.			
Chizdi		Xurramov M			

АС

Surxondaryo viloyati Denov tumani Tibbiyot birlashmasiga qarashli ko'p tarmoqli markaziy poliklinika binosini qurish. (500 qatnovli)

Issiqlik ta'minoti boshqaruv binosi
(Тепловой пункт)

Стадия	Лист	Листов
РП	13	17

Фасонный Элемент дверных блока

"PROGRESS" MCHJ
2026 yil. Denov sh.

ПРИМЫКАНИЕ К ЦОКОЛЮ

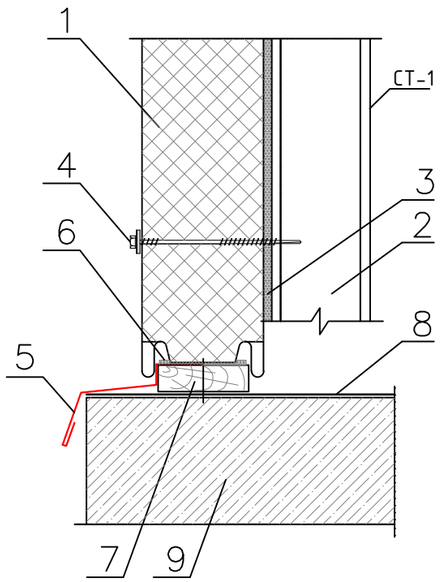

1. Стеновая сэндвич–панель
2. Стальная стойка (по проекту)
3. Уплотнительная лента
4. Самосверлящий шуруп
5. Фасонный Элемент ФЭ–Ц5*
6. Полиуретановая прокладка толщиной 8 мм
7. Антисептированная деревянная планка, (S–18) мм х 30 мм
8. Гидроизоляция (по проекту)
9. Цоколь

7

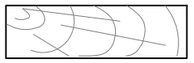

5

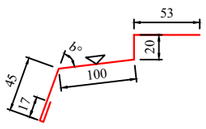

Длина детали 27,00 м
Толщина материала 0,5 мм
Развертка 235 мм
Общи: Масса 136,89 кг

КРЕПЛЕНИЕ СЭНДВИЧ-ПАНЕЛЕЙ К СТАЛЬНОЙ СТОЙКЕ

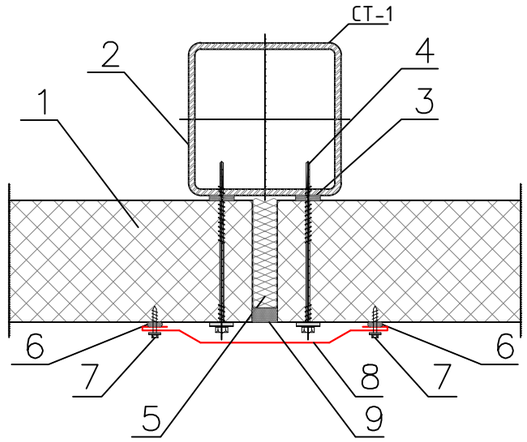

1. Стеновая сэндвич–панель
2. Стеновая стойка (показана условно)
3. Уплотнительная лента
4. Самосверлящий шуруп
5. Утеплитель (минеральная вата или монтажная пена)
6. Герметик для наружных работ
7. Самосверлящий шуруп (или заклепка)
8. Фасонный Элемент ФЭ–С1*
9. Прокладка уплотняющая пенополиэтиленовая марки "Вилатерм"

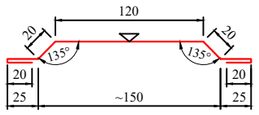

Длина детали 36,00 мм
Толщина материала 0,5 мм
Развертка 250 мм
Масса 2.944 кг
Общи: Масса 157,00 кг

								AC
						Surxondaryo viloyati Denov tumani Tibbiyot birlashmasiga qarashli ko'p tarmoqli markaziy poliklinika binosini qurish. (500 qatnovli)		
Изм.	Кол.уч.	Лист	№ док.	Подпись	Дата			
						Issiqlik ta'minoti boshqaruv binosi (Тепловой пункт)	Стадия	Лист	Листов
LBM.		Xujaqulov K.J.					РП	14	17
LBA.		Jo'raev Sh.							
Chizdi		Xurramov M				Фасонный Элемент цоколя	"PROGRESS" MCHJ 2026 yil. Denov sh.		

Согласовано

Взам. инв. №

Подпись и дата

Инв. № подл.

СТЫК СЭНДВИЧ-ПАНЕЛЕЙ ПО НАРУЖНЕМУ УГЛУ

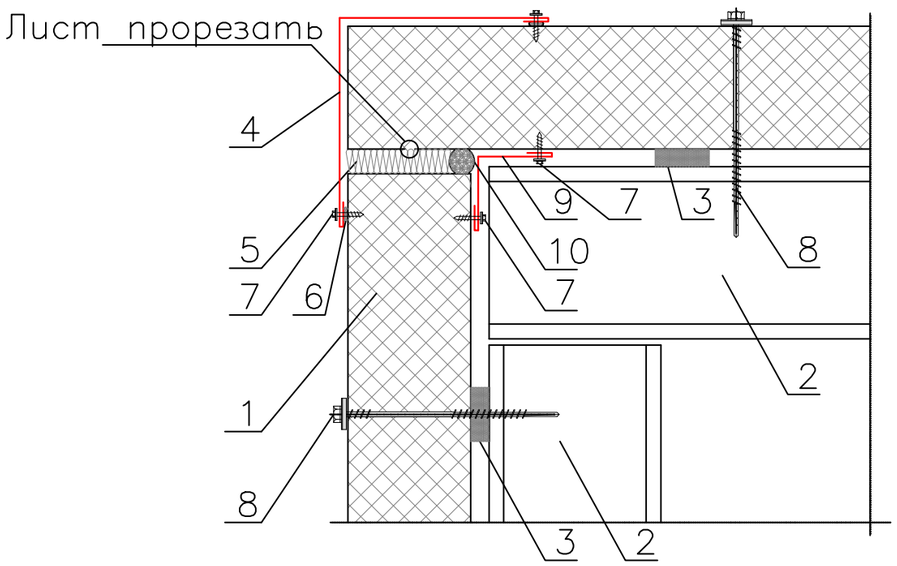

1. Стеновая сэндвич–панель
2. Стеновой ригель (показан условно)
3. Уплотнительная лента
4. Фасонный Элемент ФЭ–У2*
5. Утеплитель (минеральная вата или монтажная пена)
6. Герметик силиконовый
7. Самосверлящий шуруп (или заклепка)
8. Самосверлящий шуруп
9. Фасонный Элемент ФЭ–У3*
10. Уплотняющая масса (мастика)

ФЭ–У2 = Фасонный Элемент –У2

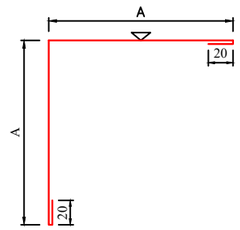

Длина детали 3 000 мм
Толщина материала 0,5 мм
Развертка 380 мм
Общи: Масса 17.88 кг

S, мм	40	50	60	70	80	90	100	110	120	130	140	150	180	200	240	300
A, мм	90	100	110	120	130	140	150	160	170	180	190	200	230	250	290	350
Развертка,мм	220	240	260	280	300	320	340	360	380	400	420	440	500	540	620	740
Масса, кг	2,59	2,83	3,06	3,30	3,53	3,77	4,00	4,24	4,47	4,71	4,95	5,18	5,89	5,36	7,30	8,71
Предлагаемый элемент																

ФЭ–У3 = Фасонный Элемент –У3

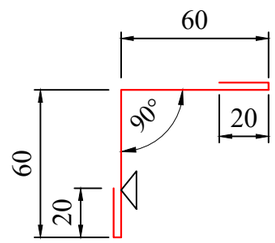

Длина детали 3000 мм
Толщина материала 0,5 мм
Развертка 160 мм
Масса 1,88 кг
Общи: Масса 7.52 кг

Согласовано

Взам. инв. №

Подпись и дата

Инв. № подл.

Изм.	Кол.уч.	Лист	№ док.	Подпись	Дата
LBM.		Xujaqulov K.J.			
LBA.		Jo'raev Sh.			
Chizdi		Xurramov M			

AC

Surxondaryo viloyati Denov tumani Tibbiyot birlashmasiga qarashli ko'p tarmoqli markaziy poliklinika binosini qurish. (500 qatnovli)

Issiqlik ta'minoti boshqaruv binosi
(Тепловой пункт)

Стадия	Лист	Листов
РП	15	17

Фасонный Элемент угля

"PROGRESS" MCHJ
2026 yil. Denov sh.

ВОДОСТОЧНЫЙ ЖЕЛОБ

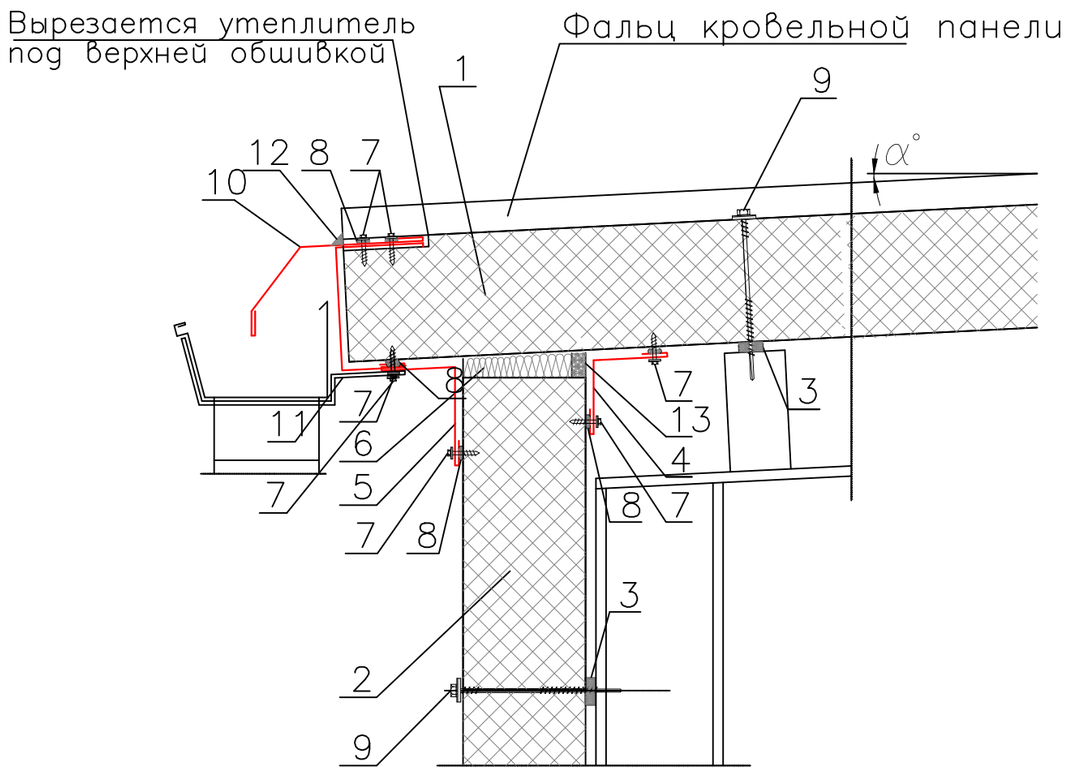

1. Кровельная сэндвич–панель
2. Стеновая сэндвич–панель
3. Уплотнительная лента
4. Фасонный Элемент ФЭ–К1*
5. Фасонный Элемент ФЭ–К5*
6. Утеплитель (минвата или монтажная пена)
7. Самосверлящий шуруп (или заклепка)
8. Герметик для наружных работ
9. Самосверлящий шуруп
10. Фасонный Элемент ФЭ–К7*
11. Держатель подвесного желоба
12. Уплотняющая масса (мастика)

S, мм	50	60	70	80	90	100	110	120	130	140	150	180	200	240	300
A, мм	40	50	60	70	80	90	100	110	120	130	140	170	190	230	290
Развертка, мм	210	220	230	240	250	260	270	280	290	300	310	340	360	400	460
Масса, кг	2,47	2,59	2,71	2,83	2,94	3,06	3,18	3,30	3,41	3,53	3,65	4,00	4,24	4,71	5,42
Предлагаемый элемент															

ФЭ–К1 = Фасонный Элемент Кровельный 1

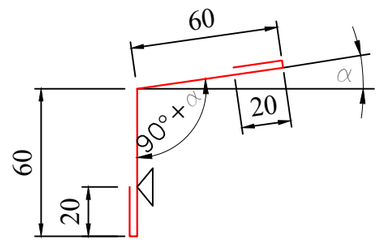

Длина детали 9,00 м
Толщина материала 0,5 мм
Развертка 160 мм
Масса 1,88 кг
Общи: Масса 97,02 кг

ФЭ–К5 = Фасонный Элемент Кровельный 5

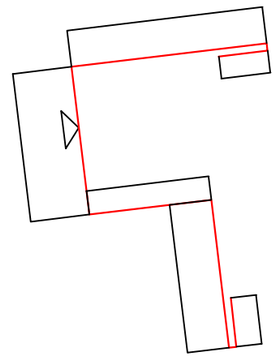

Длина детали 9,00 м
Толщина материала 0,5 мм
Развертка 370 мм
Общи: Масса 148,62 кг

ФЭ–К7 = Фасонный Элемент Кровельный 7

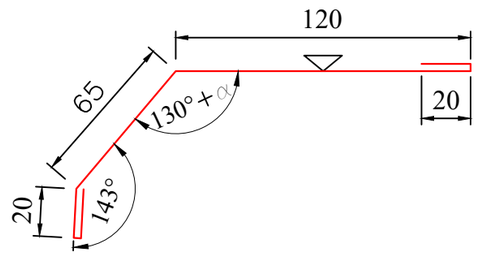

Длина детали 9,00 м
Толщина материала 0,5 мм
Развертка 245 мм
Масса 2,88 кг
Общи: Масса 148,62 кг

Изм.	Кол.уч.	Лист	№ док.	Подпись	Дата				
						Surxondaryo viloyati Denov tumani Tibbiyot birlashmasiga qarashli ko'p tarmoqli markaziy poliklinika binosini qurish. (500 qatnovli)			AC
LBM.		Xujaqulov K.J.				Issiqlik ta'minoti boshqaruv binosi (Тепловой пункт)	Стадия	Лист	Листов
LBA.		Jo'raev Sh.					РП	16	17
Chizdi		Xurramov M				Фасонный Элемент кровлях	"PROGRESS" MCHJ 2026 yil. Denov sh.		

Согласовано

Взам. инв. №

Подпись и дата

Инв. № подл.

ОДНОСКАТНАЯ КРОВЛЯ СО СВЕСОМ

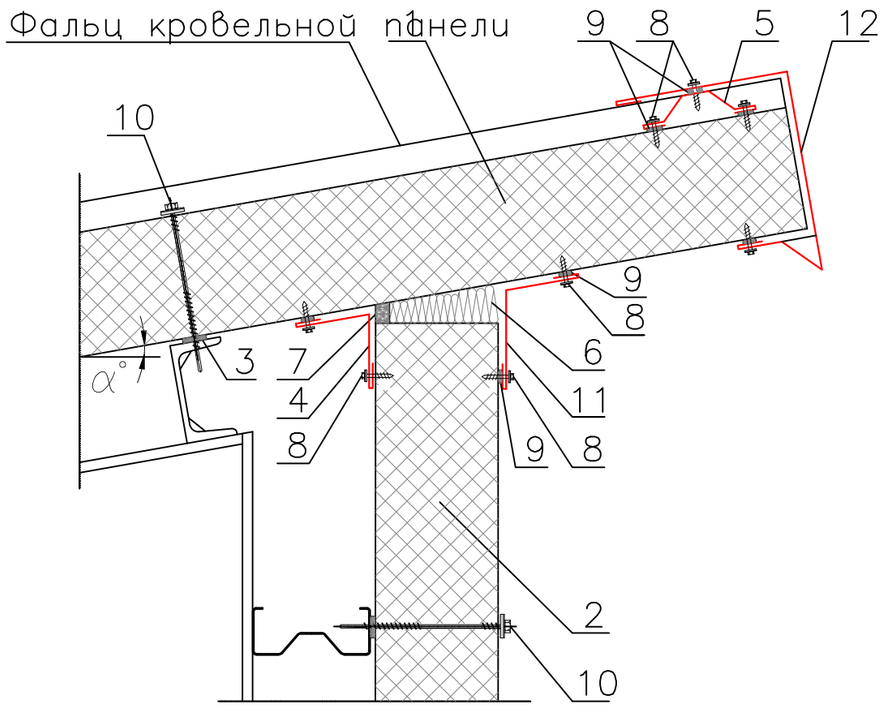

1. Кровельная сэндвич–панель
2. Стеновая сэндвич–панель
3. Уплотнительная лента
4. Фасонный Элемент ФЭ–К1*
5. Фасонный Элемент ФЭ–К2*
6. Утеплитель (минвата или монтажная пена)
7. Уплотняющая масса (мастика)
8. Самосверлящий шуруп (или заклепка)
9. Герметик для наружных работ
10. Самосверлящий шуруп
11. Фасонный Элемент ФЭ–К5*
12. Фасонный Элемент ФЭ–К6*

S, мм	50	60	70	80	90	100	110	120	130	140	150	180	200	240	300
A, мм	91	101	111	121	131	141	151	161	171	181	191	221	241	281	341
Развертка, мм	325	335	345	355	365	375	385	395	405	415	425	465	475	515	575
Масса, кг	3,83	3,94	4,06	4,18	4,30	4,42	4,53	4,65	4,77	4,89	5,00	5,48	5,59	6,06	6,77
Предлагаемый элемент															

α – угол ската кровли

S – толщина кровельной сэндвич–панели

Знаком ▽ обозначена окрашиваемая поверхность

ФЭ–К1 = Фасонный Элемент Кровельный 1

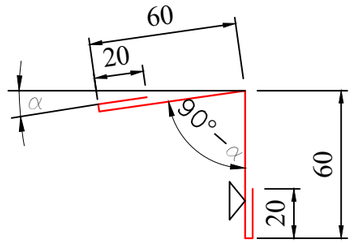

Длина детали 9 000 мм
Толщина материала 0,5 мм
Развертка 160 мм
Масса 1,88 кг

ФЭ–К2 = Фасонный Элемент Кровельный 2

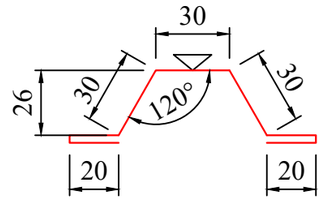

Длина детали 9000 мм
Толщина материала 0,5 мм
Развертка 170 мм
Масса 5.084 кг

ФЭ–К5 = Фасонный Элемент Кровельный 5

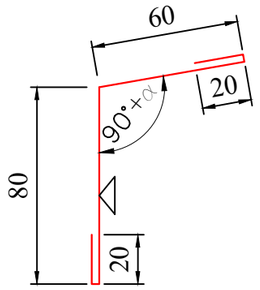

Длина детали 9 000 мм
Толщина материала 0,5 мм
Развертка 180 мм
Масса 2,12 кг

ФЭ–К6 = Фасонный Элемент Кровельный 6

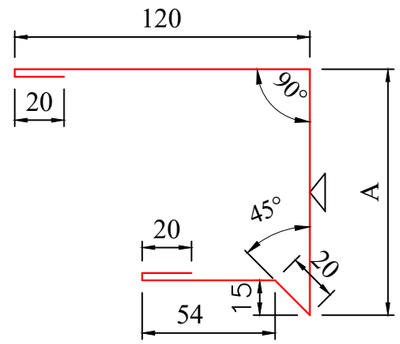

Длина детали 9 000 мм
Толщина материала 0,5 мм

Изм.	Кол.уч.	Лист	№ док.	Подпись	Дата
LBM.		Xujaqulov K.J.			
LBA.		Jo'raev Sh.			
Chizdi		Xurramov M			

АС

Surxondaryo viloyati Denov tumani Tibbiyot birlashmasiga qarashli ko'p tarmoqli markaziy poliklinika binosini qurish. (500 qatnovli)

Issiqlik ta'minoti boshqaruv binosi (Тепловой пункт)

Стадия	Лист	Листов
РП	17	17

Фасонный Элемент кровлях

"PROGRESS" MCHJ 2026 yil. Denov sh.

Согласовано

Взам. инв. №

Подпись и дата

Инв. № подл.

План стен

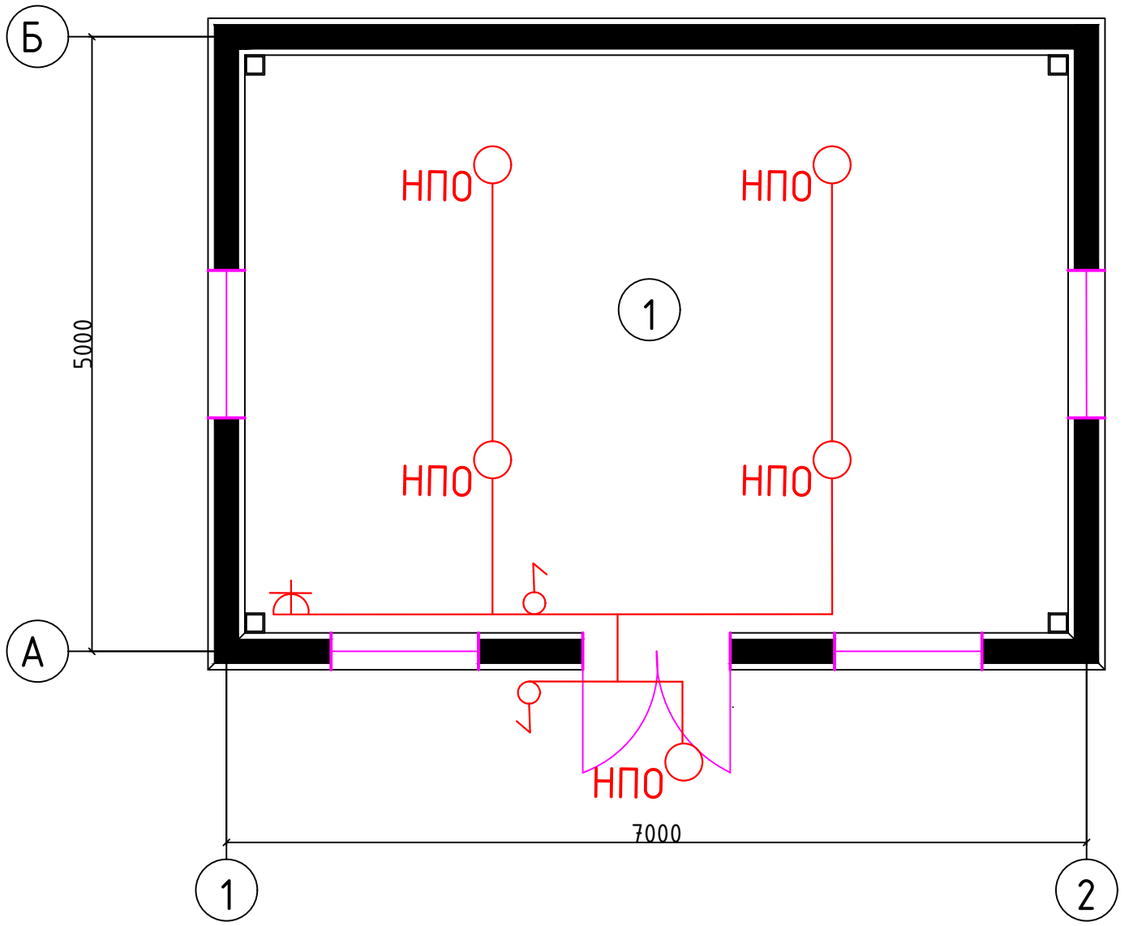

Экспликация помещений			
№ помещ	Наименование помещений	Площадь	шт
1	Қозонхона ва чиллер бошқарув хонаси	31.49	

Шинопровод распред.пункт	Данные питающей сети	
	Тип Расцепитель, А	
	Тип напряжение, сечение Расчётный ток, А Установленн. мощн. кВт	
Аппарат отх.линии	Тип Iн, А Расцепитель, А плавкая вставка, А	
Марка и сечение провода	Маркировка или длина участка сети	
Пусковой аппарат	Тип Iн,А Расцепитель автомата уставка,А Нагрев-й элемент тепл. реле Т-тепловой,Уставка.А	
Марка и сечение провода	Маркировка или длина участка сети	

Условное обозначение на плане

Электроприёмник			
Номер по плану		№-1	№-2
Тип		A0	B0
Рн,кВт		0,075	1,8
Рн,кВт	Iн	0,14	4,7
	Iп		
Наименование механизма по плану		Освещение	Розетки

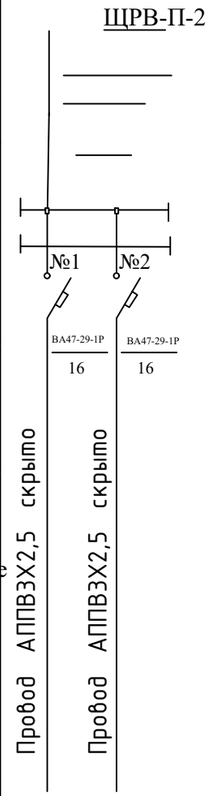

Спецификация материали электроосвещения

№	Обознач	Наименование	Ед.изм	Кол-во
1		Щит осветительний ЩРВ-П-2	шт	1
2	BA47-29-1P	Автоматический выключатель	шт	2
3	АППВ	Провод3х2,5	м	50
4		Короба 16х16	м	50
5	НПО	Светильник потолочний или настенний НПО	шт	4
6		Лампа светодиодная 12 вт	шт	4
7		Выключатель однаполюсная наружная	шт	2
8		Розетка штепцельная наружная	шт	1
9		Коробка ответвления	шт	3

Согласовано

Взам. инв. №

Подпись и дата

Инв. № подл.

Изм.	Кол.уч.	Лист	№ док.	Подпись	Дата
LBM.		Xujaqulov K.			
LBA.		Jo'raev Sh.			
Chizdi		Xurramov M			

ЭО

Surxondaryo viloyati Denov tumani Tibbiyot birlashmasiga qarashli ko'p tarmoqli markaziy poliklinika binosini qurish. (500 qatnovli)

Issiqlik ta'minoti boshqaruv binosi (Тепловой пункт)

Стадия	Лист	Листов
РП	1	1

Электроосвещение

"PROGRESS" MCHJ 2026 yil. Denov sh.